日本スポーツマスターズ2017兵庫大会開催記念

# 第71回兵庫県民体育大会バドミントン競技

# ２０１７

| | |
|---|---|
| 期　日 | 平成 29 年 5月6日(土)、5月7日(日)、13日(土)、14日（日） |
| 会　場 | ウインク体育館（姫路市立中央体育館） |
| | 三菱重工神戸スポーツセンター |
| | 三菱電機神戸体育館 |
| 主　催 | 兵庫県・兵庫県教育委員会・(公財)兵庫県体育協会 |
| 主　管 | 兵庫県バドミントン協会・姫路バドミントン協会 |
| 後　援 | スポーツ庁・(公財)日本体育協会 |
| | 姫路市・姫路市教育委員会 |
| | 神戸市・神戸市教育委員会 |
| | 神戸新聞社 |
| 協　賛 | ヨネックス　株式会社 |
| | 株式会社　ゴーセン |
| | ミズノ　株式会社 |
| | 株式会社 VICTOR SPORTS |

平 成29年 度　　日 程：平成 29年 5月6日(土) ～ 5月 14日(土)

# 第 71 回 大 会 の 記 録

会 場：ウィンク体育館(姫路中央体育館)、三菱重工神戸スポーツセンター、三菱電機神戸体育館

| 種目 | 優勝 | 準優勝 | 3位 |
|---|---|---|---|
| 一般男子単A | 友金利玖斗(神戸村野工業高校) | 戸内佑亮(関西学院大学) | 福原雄志(関西学院大学) |
| 一般男子単B | 大島達也(高砂南高校) | 中岡祐基(西播クラブ) | 吉本大希(しぇいくはんずKOBE) |
| 30歳以上男子単 | 大石斉(新日鐵住金広畑) | 高木信昭(Clear Chance) | 辻和浩(新明和工業 |
| 35歳以上男子単 | 阿久津俊彦(Futures) | 奥本栄一(Futures) | 川西良作(零～ZERO～) |
| 40歳以上男子単 | 阿久津俊彦(Futures) | 中川信(神戸市役所) | 田中宏樹(西播クラブ) |
| 45歳以上男子単 | 五十嵐勝(大和製衡) | 坂本隆英(伊丹BC) | 岩谷浩(垂水クラブ) |
| 50歳以上男子単 | 川北敏也(Super Bird) | 遠藤裕司(ウッディシャトルズ) | 井口昌好(TAJIMA) |
| 55歳以上男子単 | 長山武弘(パナソニック洲本) | 方山修(緑ヶ丘クラブ) | 横関勇(WINGS) |
| 60歳以上男子単 | 福水一郎(白鳥美羽) | 高橋巖(難波クラブ) | 松浦邦夫(BUZZ) |
| 65歳以上男子単 | 角田道夫(兵庫県庁バドミントン部) | 中村昇(むささび会) | 竹村和夫(Super Bird) |
| 70歳以上男子単 | 山路栄三郎(芦屋クラブ) | 藤本次郎(あすなろクラブ) | 西村勝(教職員) |
| 75歳以上男子単 | 打田博保(竜神クラブ) | 服部清彦(PANDORA) | 佐々木繁夫(垂水クラブ) |
| 一般女子単A | 高木美季(三菱電機) | 重信萌夏(関西学院大学) | 野村このみ(TEAM BOSS) |
| 一般女子単B | 中安愛結(星陵高校) | 多田萌花(星陵高校) | 元地彩佳(関西学院大学) |
| 30歳以上女子単 | 金田佳奈恵(あじさい) | 丸山ゆりこ(高砂BS) | 水船奈緒(アイビー) |
| 45歳以上女子単 | 溝渕いづみ(北神クラブ) | 谷川佐由里(Volano) | 三宅明美(WINGS) |
| 50歳以上女子単 | 外村和美(北神クラブ) | 柴田悦子(Cats) | 竹下真智代(ペガサス) |
| 55歳以上女子単 | 竹下真智代(ペガサス) | 古沢多香子(Volano) | |
| 60歳以上女子単 | 奥郁(自由が丘) | 岡本慶子(ドレミ) | 藤田咲美(piyopiyo) |
| 一般男子複A | 江川尚志(関西学院大学)<br>竹内裕哉(関西学院大学) | 友金利玖斗(神戸村野工業高校)<br>河野匠真(神戸村野工業高校) | 浅原利希哉(関西学院大学)<br>西原正崇(関西学院大学) |
| 一般男子複B | 中岡祐基(西播クラブ)<br>松尾将矢(三木シャトル) | 喜多村陵(piyopiyo)<br>山田直樹(piyopiyo) | 松田庄太(神戸学院大学)<br>米倉義明(神戸学院大学) |
| 30歳以上男子複 | 大石斉(新日鐵住金広畑)<br>明地達也(新日鐵住金広畑) | 奥山茂樹(猪名川クラブ)<br>増田佳久(JunKie) | 高木信昭(Clear Chance)<br>辻和浩(新明和工業) |
| 35歳以上男子複 | 横田雅士(三木シャトル)<br>長井純一郎(シャトル) | 青山龍介(西播クラブ)<br>古賀敦志(西播クラブ) | 川西良作(零～ZERO～)<br>姥拓郎(神鋼高砂) |
| 40歳以上男子複 | 高井雅也(三木シャトル)<br>横田雅士(三木シャトル) | 飛彈雅一(大阪チタニウムテクノロジーズ)<br>中島勝(あすなろクラブ) | 大原健太郎(CHERRY)<br>山口将史(武庫BC) |
| 45歳以上男子複 | 浜田宣行(NISHIWAKI)<br>藤本賢二(NISHIWAKI) | 森園幸太郎(Super Bird)<br>猪原修(竜神クラブ) | 畑末和彦(ウッディシャトルズ)<br>松浦洋一(Clear Chance) |
| 50歳以上男子複 | 川北敏也(Super Bird)<br>遠藤裕司(ウッディシャトルズ) | 高垣達洋(三木シャトル)<br>藤原英記(三木シャトル) | 秋月道隆(AQUA)<br>安藤博明(AQUA) |
| 55歳以上男子複 | 正木幸一郎(はにーぃず)<br>平昌一(新明和工業) | 馬場剛(はにーぃず)<br>作田健(はにーぃず) | 森川敏文(CRAZY MONKEY)<br>今栄敦弘(CRAZY MONKEY) |
| 60歳以上男子複 | 濱村政義(フレッシュ三田)<br>小西秀政(ウッディシャトルズ) | 林豊彦(我流)<br>坂本昌信(我流) | 福水一郎(白鳥美羽)<br>野花芳弘(フレッシュ三田) |
| 65歳以上男子複 | 寺岡隆行(成徳スマイル)<br>竹村和男(Super Bird) | 財前利信(零～ZERO～)<br>河合信也(神鋼高砂) | 中村昇(むささび会)<br>山住栄(JFE) |
| 70歳以上男子複 | 井口信夫(竜神クラブ)<br>服部清彦(PANDORA) | 藤本次郎(あすなろクラブ)<br>山路栄三郎(芦屋クラブ) | 中本亨(ウェストシルバー)<br>本田丈夫(ウェストシルバー) |
| 75歳以上男子複 | 中川友三(プリッツ)<br>滝本嘉美(ウェストシルバー) | 神吉義雄(グリップエンド)<br>渡辺博氏(神鋼神戸) | |
| 一般女子複A | 木戸美咲(三菱電機)<br>伊藤月規(三菱電機) | 佐々木絢子(関西学院大学)<br>結城咲也子(関西学院大学) | 岩崎遥香(関西学院大学)<br>村田瑞希(関西学院大学) |
| 一般女子複B | 中安愛結(星陵高校)<br>多田萌花(星陵高校) | 生橋愛子(武庫川女子大学附属高校)<br>岡本紗英(武庫川女子大学附属高 | 松田結賀(武庫川女子大学附属高校)<br>小谷茉美(武庫川女子大学附属高 |
| 30歳以上女子複決勝 | 奥山加奈(Super Bird)<br>水口周子(Super Bird) | 松居絵美(シャトル)<br>三好綾子(シャトル) | |
| 35歳以上女子複決勝 | 岸本瞳(Believe)<br>水船奈緒(アイビー) | 木﨑佳代子(シーガルス)<br>磯野絵美(我流) | 宇草喜代子(Volano)<br>山本梨絵奈(Volano) |
| 40歳以上女子複 | 大西陽子(シャトル)<br>礒元琴美(バドラー) | 稲田百合(あい&あい)<br>畑末絵理香(川西) | 高橋朋子(バドラー)<br>池直美(バドラー) |
| 45歳以上女子複 | 谷川佐由里(Volano)<br>中島純子(バドラー) | 阿久津和恵(Believe)<br>溝渕いづみ(北神クラブ) | 横野永都子(Believe)<br>小野一恵(Believe) |
| 50歳以上女子複 | 高垣尚美(あい&あい)<br>大東恵里子(川西) | 中津留千穂(あい&あい)<br>吉井正美(あい&あい) | 中嶋由香里(あい&あい)<br>堀内美幸(あい&あい) |
| 55歳以上女子複 | 山西佳子(宝塚)<br>佐伯悦恵(宝塚) | 竹下真智代(ペガサス)<br>古沢多香子(Volano) | 中嶋由香里(あい&あい)<br>洞山和子(あい&あい) |
| 60歳以上女子複 | 吉平圭子(フレッシュ三田)<br>奥郁(自由が丘) | 岡本慶子(ドレミ)<br>岡本和枝(フレッシュ三田) | 地神京子(ADVANCE)<br>坪山佳代(ADVANCE) |
| 65歳以上女子複 | 宿里和江(西宮)<br>澄川稔子(北神クラブ) | 天羽淳子(フレッシュ三田)<br>上田美穂子(Super Bird) | 薬師寺久美子(北神クラブ)<br>黒崎ヒデ子(北神クラブ) |
| 70歳以上女子複 | 的場幸枝(川西)<br>本多泰江(クリッパーズ) | 野村宣子(宝塚)<br>友金征子(宝塚) | 井上三知(西宮)<br>下山タエ子(クリッパーズ) |
| 一般混合複A | 池田朋也(関西学院大学)<br>重信萌夏(関西学院大学) | 吾野文人(関西学院大学)<br>宇都宮茉佑(関西学院大学) | 堤圭吾(新日鐵住金広畑)<br>野村このみ(TEAM BOSS) |
| 一般混合複B | 坂本翼(Treasures)<br>玉倉未来(武庫BC) | 島田昌幸(piyopiyo)<br>山本英子(piyopiyo) | 徳賀和章(piyopiyo)<br>松本恵理(piyopiyo) |
| 30歳以上混合複 | 松浦晋太郎(大和製衡)<br>松浦有里(あい&あい) | 伊藤博哲(大和製衡)<br>野田美歩(宝塚) | 福島哲也(PLAD)<br>三好綾子(シャトル) |
| 40歳以上混合複 | 長井純一郎(シャトル)<br>加波美智代(三田ウィングス) | 中島勝(あすなろクラブ)<br>大西陽子(シャトル) | 横田雅士(三木シャトル)<br>横田貴子(バドラー) |
| 45歳以上混合複 | 坂本隆英(伊丹BC)<br>坂本裕恵(伊丹) | 三河智成(安室SELFISH)<br>森重陽子(姫路) | 槌道康雄(安室SELFISH)<br>加藤尚代(ADVANCE) |
| 50歳以上混合複 | 高垣達洋(三木シャトル)<br>高垣尚美(あい&あい) | 江口武志(NANASEA'Z)<br>外村和美(北神クラブ) | 遠藤裕司(ウッディシャトルズ)<br>遠藤雅希(北神クラブ) |
| 55歳以上混合複 | 羽鳥正美(ブルーシャンス)<br>小山恵美(ブルーシャンス) | 加藤隆弘(高砂BS)<br>加藤蓮子(高砂BS) | 馬場剛(はにーぃず)<br>藤野直美(フレッシュ三田) |
| 60歳以上混合複 | 小西秀政(ウッディシャトルズ)<br>吉平圭子(フレッシュ三田) | 濱村政義(フレッシュ三田)<br>乃美喜代子(宝塚) | 福水一郎(白鳥美羽)<br>福水美保(白鳥美羽) |
| 65歳以上混合複 | 中村昇(むささび会)<br>島本恭子(むささび会) | 竹村和夫(Super Bird)<br>上田美穂子(Super Bird) | 竹内茂(プリッツ)<br>天羽淳子(フレッシュ三田) |

# 大　会　役　員

| | | | | |
|---|---|---|---|---|
| 大会会長 | 井戸　敏三 | | | |
| 大会副会長 | 荒木　一聡 | | | |
| | 高井　芳朗 | 平松　純子 | 稲垣　嗣夫 | 尾山　基 |
| | 河野　修一郎 | 空地　顕一 | 野村　實 | |
| | 濱田　浩嗣 | 伊地智　基幸 | | |
| 顧問 | 藤田　孝夫 | 藤本　百男 | 金澤　和夫 | 家次　恒 |
| | 開催地市町長・教育長・体育協会会長 | | | |
| 参与 | 世良田　重人 | 渡瀬　康英 | 升川　清則 | 松尾　煌一 |
| | 桂　廣保 | 鍬方　志郎 | 吉井　健彦 | 武田　政義 |
| | 和田　清美 | 篠﨑　治 | 植月　正章 | 小島　正男 |
| | 藤本　幸男 | 中谷　元紀 | 阪本　勝彦 | 熊埜御堂　清伍 |
| | 吉井　和明 | 福井　修 | 飯田　賢良 | 柴田　善久 |
| | 大前　繁雄 | 陰山　敏明 | 鵤木　千加子 | 北中　英武 |
| | 大前　はるよ | 的場　幸枝 | 神谷　晴美 | |
| | 公益財団法人兵庫県体育協会加盟競技団体会長・副会長 | | | |
| 大会委員長 | 長島　良行 | | | |
| 大会副委員長 | 瀬川　欽也 | 和木　稔浩 | | |
| | 公益財団法人兵庫県体育協会　加盟競技団体理事長 | | | |
| 大会総務 | 川瀬　武晴 | 井上　弼子 | 岩島　直巳 | 小高　正宏 |
| | 鈴木　一誠 | 小野　善晴 | 西川　公明 | 永井　邦治 |
| | 福田　淳子 | 長ケ原　誠 | 岡田　健二 | 竹原　昇 |
| | 公益財団法人兵庫県体育協会　加盟競技団体競技力向上委員 | | | |

# 競技会役員

| | | | |
|---|---|---|---|
| 大会会長 | 兵庫県バドミントン協会 | 会長 | 大前繁雄 |
| 大会副会長 | 兵庫県バドミントン協会 | 副会長 | 鵤木千加子 |
| 〃 | 兵庫県バドミントン協会 | 〃 | 北中英武 |
| 〃 | 兵庫県バドミントン協会 | 〃 | 大前はるよ |
| 〃 | 兵庫県バドミントン協会 | 〃 | 的場幸枝 |
| 〃 | 兵庫県バドミントン協会 | 〃 | 神谷晴美 |
| 顧問 | 兵庫県バドミントン協会 | 顧問 | 大圃秀生 |
| 〃 | 兵庫県バドミントン協会 | 〃 | 平方昌子 |
| 参与 | 兵庫県バドミントン協会 | 参与 | 水垣清之 |
| 〃 | 兵庫県バドミントン協会 | 〃 | 鍋田賢一 |
| 〃 | 兵庫県バドミントン協会 | 監事 | 戸井孝 |
| 〃 | 兵庫県バドミントン協会 | 〃 | 藤本和幸 |
| 〃 | 兵庫県バドミントン協会 | 〃 | 西川公子 |
| 大会委員長 | 兵庫県バドミントン協会 | 理事長 | 瀬川欽也 |
| 大会副委員長 | 姫路バドミントン協会 | 理事長 | 和木稔浩 |
| 〃 | 兵庫県バドミントン協会 | 副理事長 | 小寺浩一 |
| 〃 | 兵庫県バドミントン協会 | 〃 | 宿里和江 |
| 〃 | 兵庫県バドミントン協会 | 〃 | 上野誠 |
| 〃 | 兵庫県バドミントン協会 | 〃 | 小林幹男 |
| 〃 | 兵庫県バドミントン協会 | 〃 | 森重輝美 |
| 〃 | 兵庫県バドミントン協会 | 〃 | 吉岡亨二 |

# 競技役員

| | | | |
|---|---|---|---|
| レフェリー | (公財)日本バドミントン協会公認レフェリー | 副理事長 | 上野誠 |
| デピュティーレフェリー | 兵庫県バドミントン協会 | 理事長 | 瀬川欽也 |
| 総務副部長 | 兵庫県バドミントン協会 | 副理事長 | 神谷晴美 |
| 〃 | 〃 | 〃 | 宿里和江 |
| 総務委員 | 村西清文　四ツ谷誠 | 有井宏幸 | 岩﨑遥香 |
| 〃 | 安東由紀美　井谷節子 | 方山通子 | 野村このみ |
| 〃 | 澤田佳穂 | | |
| デピュティーレフェリー | 兵庫県バドミントン協会 | 副理事長 | 小林幹男 |
| 競技・審判副部長 | 兵庫県バドミントン協会 | 副理事長 | 森重輝美 |
| 〃 | 兵庫県バドミントン協会 | 〃 | 吉岡亨二 |
| 〃 | 兵庫県バドミントン協会 | 〃 | 小寺浩一 |
| 競技委員 | 兵庫県バドミントン協会 | 常務理事・理事 | |
| 〃 | 宮本行庸　中原幸人 | 酒井将之 | 荒井秀樹 |
| 〃 | 中野幸夫　伴麻紀 | 浪花和芳 | 大久保陽造 |
| 〃 | 寺町彰浩　吉田肇 | 中尾圭吾 | 北村祐介 |
| 〃 | 福留慶剛　江口武志 | 高井雅也 | 大西雅之 |
| 〃 | 加藤美砂　松田亮太 | 常森純 | 助野英志 |
| 〃 | 石川泰成　吉岡和美 | 岩瀬一真 | 横田英士 |
| 〃 | 玉久保政巳　福武里美 | 市岡真知子 | 坂本裕恵 |
| 〃 | 武本颯 | | |

# 注　意　事　項

## 1. 競技上の注意

1）競技規則は、平成29年度公益財団法人日本バドミントン協会競技規則 並びに 同 大会運営規程、同 公認審判員規程によります。

2）競技中の服装は色物着衣については、公益財団法人日本バドミントン協会の審査合格品とし、上衣（半袖）背面に団体名を付けること。 付けていない場合は出場を認めません。
公益財団法人日本バドミントン協会 大会運営規定24条を適用します。 文字が判明できない場合は表示がないものとします。 長袖シャツ・長ズボン・ベストは認めません

3）試合進行上の都合により、コートの変更や試合順序を変更することがありますので、各自十分注意して下さい。

4）一般（B）は交流戦を行います。MSB・MDB （リーグ戦は除く）
当日、初戦に負けた選手の交流戦を行います。 当日試合が終了した時点で組合せを行います。
同一チーム対戦者になった場合は組み替えの調整を考慮しますが止むを得ない場合はそのまま対戦する場合があります。 交流戦は2ゲームを行います。 勝敗には関係ありません。 延長ゲームはありません。　　21ポイント先取でおこないます。 1ゲームオールになった場合、審判を決定する為にチェンジエンズを行わないで3ポイント先取で決定します。

5）当日試合数が多く試合の消化が出来ないと判断した場合は、その後の試合はすべて6点ゲームオールから始めて21点先取でおこなう事があります。 この場合も延長ゲームはおこないません。

## 2. 審判上の注意

1）審判は敗者審判とします。 なお、第1試合のみ本部より指名しますのでご協力をお願います。
第2試合以降は敗者審判としますが、勝者の方にも1名線審のご協力をお願い致します。
また、単の場合は勝者の方にも線審をお願い致します。 もう1名の線審は試合を行う選手のクラブよりご協力をお願い致します。 競技進行上線審が不足する場合がありますので選手の方にもご協力をお願い致します。

2）コール後5分以内に選手がコートに入らない場合は棄権とします。

## 3. 一般上の注意

1）試合を行う選手、審判員その他特に関係ある者以外は、コート周辺に近寄らないで下さい。

2）フロアー上での飲食は禁止します。但し、試合中の選手の水分補給に付いてはキャップ付きの容器をコートサイドのかごに入れて主審の許可を得て飲用して下さい。
試合中の選手以外については、ペットボトル等の飲み物は、直接フロアー上に置かないでバック等の中に保管して下さい。

3）体育館使用上の注意を厳守して下さい。

4）着替えは更衣室を利用してください。 観覧席やコートサイドでの着替えは ご遠慮願います。

5）プレー中の事故が多発しています。各自十分ウォームアップを行い、事故の無いよう注意して下さい。

6）ゴミは、各自、又は 各クラブで持ち帰って下さい。（厳守）
体育館のゴミ箱には、捨てないで下さい。（厳守）

7）喫煙場所について
ウインク体育館（姫路市立中央体育館）については、定められた場所以外での喫煙は厳禁です。
三菱重工神戸スポーツセンターは館内全面禁煙です。屋外喫煙場所はMAPの場所で行って下さい。
三菱電機神戸体育館については、2階喫煙室以外での喫煙は厳禁です。

# タイムテーブル　Ⅰ

ウインク体育館（姫路市立中央体育館）　　平成 29 年 5月　6日(土)

| | 1 | 2 | 3 | 4 | 5 | 6 | 7 | 8 | 9 | 10 | 11 | 12 |
|---|---|---|---|---|---|---|---|---|---|---|---|---|
| 1 | 45WD-1<br>1回戦 | 45WD-2<br>1回戦 | 65WD-1<br>1-3 | 70MS-1<br>1-3 | WSB-1<br>1-3 | 55MS-1<br>準々決 | 65MS-1<br>準々決 | 75MS-1<br>準々決 | 60X-1<br>準々決 | 50X-1<br>1回戦 | 50X-2<br>1回戦 | 50X-3<br>1回戦 |
| 2 | 50X-4<br>1回戦 | 50X-5<br>1回戦 | 50X-6<br>1回戦 | MSB-1<br>1回戦 | MSB-2<br>1回戦 | MSB-3<br>1回戦 | 45MS-1<br>1回戦 | 45MS-2<br>1回戦 | 35MS-1<br>準々決 | 35MS-2<br>準々決 | 35MS-3<br>準々決 | 35MS-4<br>準々決 |
| 3 | 55WD-1<br>準々決 | 55WD-2<br>準々決 | 55WD-3<br>準々決 | 55WD-4<br>準々決 | 30X-1<br>準々決 | 30X-2<br>準々決 | 40X-1<br>準々決 | 40X-2<br>準々決 | 40X-3<br>準々決 | 70WD-1<br>準決勝 | 70WD-2<br>準決勝 | 45WD-3<br>2回戦 |
| 4 | 45WD-4<br>2回戦 | 45WD-5<br>2回戦 | 45WD-6<br>2回戦 | 45WD-7<br>2回戦 | 45WD-8<br>2回戦 | 45WD-9<br>2回戦 | 45WD-10<br>2回戦 | 65WD-2<br>2-3 | 70MS-2<br>2-3 | WSB-2<br>2-3 | 55MS-2<br>準決勝 | 55MS-3<br>準決勝 |
| 5 | 65MS-2<br>準決勝 | 65MS-3<br>準決勝 | 75MS-2<br>準決勝 | 75MS-3<br>準決勝 | 60X-2<br>準決勝 | 60X-3<br>準決勝 | 50X-7<br>準々決 | 50X-8<br>準々決 | 50X-9<br>準々決 | 50X-10<br>準々決 | MSB-4<br>準々決 | MSB-5<br>準々決 |
| 6 | MSB-6<br>準々決 | MSB-7<br>準々決 | 45MS-3<br>準々決 | 45MS-4<br>準々決 | 45MS-5<br>準々決 | 45MS-6<br>準々決 | 35MS-5<br>準決勝 | 35MS-6<br>準決勝 | 55WD-5<br>準決勝 | 55WD-6<br>準決勝 | 30X-3<br>準決勝 | 30X-4<br>準決勝 |
| 7 | 40X-4<br>準決勝 | 40X-5<br>準決勝 | 70WD-3<br>3決 | 70WD-4<br>決勝 | 45WD-11<br>準々決 | 45WD-12<br>準々決 | 45WD-13<br>準々決 | 45WD-14<br>準々決 | 65WD-3<br>1-2 | 70MS-3<br>1-2 | WSB-3<br>1-2 | 55MS-4<br>3決 |
| 8 | 55MS-5<br>決勝 | 65MS-4<br>3決 | 65MS-5<br>決勝 | 75MS-4<br>3決 | 75MS-5<br>決勝 | 60X-4<br>3決 | 60X-5<br>決勝 | 50X-11<br>準決勝 | 50X-12<br>準決勝 | MSB-8<br>準決勝 | MSB-9<br>準決勝 | 45MS-7<br>準決勝 |
| 9 | 45MS-8<br>準決勝 | 35MS-7<br>3決 | 35MS-8<br>決勝 | 55WD-7<br>3決 | 55WD-8<br>決勝 | 30X-5<br>3決 | 30X-6<br>決勝 | 40X-6<br>3決 | 40X-7<br>決勝 | 45WD-15<br>準決勝 | 45WD-16<br>準決勝 | 50X-13<br>3決 |
| 10 | 50X-14<br>決勝 | MSB-10<br>3決 | MSB-11<br>決勝 | 45MS-9<br>3決 | 45MS-10<br>決勝 | 45WD-17<br>3決 | 45WD-18<br>決勝 | | | | | |

MSBの交流戦は準備できれば行います。

ウインク体育館（姫路市立中央体育館）　　平成 29 年 5月　7日(日)

| | 1 | 2 | 3 | 4 | 5 | 6 | 7 | 8 | 9 | 10 | 11 | 12 |
|---|---|---|---|---|---|---|---|---|---|---|---|---|
| 1 | WDB-1<br>1-3 | XA-1<br>1回戦 | XA-2<br>1回戦 | XA-3<br>1回戦 | XA-4<br>1回戦 | XA-5<br>1回戦 | XA-6<br>1回戦 | XA-7<br>1回戦 | XA-8<br>1回戦 | XA-9<br>1回戦 | 50WD-1<br>1回戦 | 40MS-1<br>1回戦 |
| 2 | 30MS-1<br>1回戦 | 30MS-2<br>1回戦 | 30MS-3<br>1回戦 | 30MS-4<br>1回戦 | 30MS-5<br>1回戦 | 30MS-6<br>1回戦 | 30MS-7<br>1回戦 | 30MS-8<br>1回戦 | 50MS-1<br>1回戦 | 50MS-2<br>1回戦 | 60WD-1<br>準々決 | 60WD-2<br>準々決 |
| 3 | MDB-1<br>準々決 | MDB-2<br>準々決 | MDB-3<br>準々決 | MDB-4<br>準々決 | 45X-1<br>準々決 | 45X-2<br>準々決 | 45X-3<br>準々決 | 45X-4<br>準々決 | 55X-1<br>準々決 | 55X-2<br>準々決 | 55X-3<br>準々決 | 55X-4<br>準々決 |
| 4 | 65X-1<br>準々決 | 65X-2<br>準々決 | 60MS-1<br>準決勝 | 60MS-2<br>準決勝 | WDB-2<br>2-3 | XA-10<br>2回戦 | XA-11<br>2回戦 | XA-12<br>2回戦 | XA-13<br>2回戦 | XA-14<br>2回戦 | XA-15<br>2回戦 | XA-16<br>2回戦 |
| 5 | XA-17<br>2回戦 | 50WD-2<br>2回戦 | 50WD-3<br>2回戦 | 50WD-4<br>2回戦 | 50WD-5<br>2回戦 | 50WD-6<br>2回戦 | 50WD-7<br>2回戦 | 50WD-8<br>2回戦 | 50WD-9<br>2回戦 | 40MS-2<br>2回戦 | 40MS-3<br>2回戦 | 40MS-4<br>2回戦 |
| 6 | 40MS-5<br>2回戦 | 40MS-6<br>2回戦 | 40MS-7<br>2回戦 | 40MS-8<br>2回戦 | 40MS-9<br>2回戦 | 30MS-9<br>準々決 | 30MS-10<br>準々決 | 30MS-11<br>準々決 | 30MS-12<br>準々決 | 50MS-3<br>準々決 | 50MS-4<br>準々決 | 50MS-5<br>準々決 |
| 7 | 50MS-6<br>準々決 | 60WD-3<br>準決勝 | 60WD-4<br>準決勝 | MDB-5<br>準決勝 | MDB-6<br>準決勝 | 45X-5<br>準決勝 | 45X-6<br>準決勝 | 55X-5<br>準決勝 | 55X-6<br>準決勝 | 65X-3<br>準決勝 | 65X-4<br>準決勝 | 60MS-3<br>3決 |
| 8 | 60MS-4<br>決勝 | WDB-3<br>1-2 | XA-18<br>準々決 | XA-19<br>準々決 | XA-20<br>準々決 | XA-21<br>準々決 | 50WD-10<br>準々決 | 50WD-11<br>準々決 | 50WD-12<br>準々決 | 50WD-13<br>準々決 | 40MS-10<br>準々決 | 40MS-11<br>準々決 |
| 9 | 40MS-12<br>準々決 | 40MS-13<br>準々決 | 30MS-13<br>準決勝 | 30MS-14<br>準決勝 | 50MS-7<br>準決勝 | 50MS-8<br>準決勝 | 60WD-5<br>3決 | 60WD-6<br>決勝 | MDB-7<br>3決 | MDB-8<br>決勝 | 45X-7<br>3決 | 45X-8<br>決勝 |
| 10 | 55X-7<br>3決 | 55X-8<br>決勝 | 65X-5<br>3決 | 65X-6<br>決勝 | XA-22<br>準決勝 | XA-23<br>準決勝 | 50WD-14<br>準決勝 | 50WD-15<br>準決勝 | 40MS-14<br>準決勝 | 40MS-15<br>準決勝 | 30MS-15<br>3決 | 30MS-16<br>決勝 |
| 11 | 50MS-9<br>3決 | 50MS-10<br>決勝 | XA-24<br>3決 | XA-25<br>決勝 | 50WD-16<br>3決 | 50WD-17<br>決勝 | 40MS-16<br>3決 | 40MS-17<br>決勝 | | | | |

MDBの交流戦は準備できれば行います。

# タイムテーブル　Ⅱ

三菱重工神戸スポーツセンター　　平成29年5月13日（土）

| | 1 | 2 | 3 | 4 | 5 | 6 |
|---|---|---|---|---|---|---|
| 1 | 60WS-1<br>1-3 | 45WS-1<br>準々決 | 55MD-1<br>準々決 | WDA-1<br>1回戦 | WDA-2<br>1回戦 | WDA-3<br>1回戦 |
| 2 | WDA-4<br>1回戦 | WDA-5<br>1回戦 | WDA-6<br>1回戦 | WDA-7<br>1回戦 | WDA-8<br>1回戦 | WDA-9<br>1回戦 |
| 3 | 50MD-1<br>1回戦 | 50MD-2<br>1回戦 | 50MD-3<br>1回戦 | 50MD-4<br>1回戦 | 50MD-5<br>1回戦 | 50MD-6<br>1回戦 |
| 4 | 50MD-7<br>1回戦 | 30WD-1<br>準々決 | 30WD-2<br>準々決 | 65MD-1<br>準々決 | 65MD-2<br>準々決 | 60WS-2<br>2-3 |
| 5 | 45WS-2<br>準決勝 | 45WS-3<br>準決勝 | 55MD-2<br>準決勝 | 55MD-3<br>準決勝 | WDA-10<br>2回戦 | WDA-11<br>2回戦 |
| 6 | WDA-12<br>2回戦 | WDA-13<br>2回戦 | WDA-14<br>2回戦 | WDA-15<br>2回戦 | WDA-16<br>2回戦 | WDA-17<br>2回戦 |
| 7 | 50MD-8<br>準々決 | 50MD-9<br>準々決 | 50MD-10<br>準々決 | 50MD-11<br>準々決 | 30WD-3<br>準決勝 | 30WD-4<br>準決勝 |
| 8 | 65MD-3<br>準決勝 | 65MD-4<br>準決勝 | 35WD3-1<br>決勝 | 60WS-3<br>1-2 | 45WS-4<br>3決 | 45WS-5<br>決勝 |
| 9 | 55MD-4<br>3決 | 55MD-5<br>決勝 | WDA-18<br>準々決 | WDA-19<br>準々決 | WDA-20<br>準々決 | WDA-21<br>準々決 |
| 10 | 50MD-12<br>準決勝 | 50MD-13<br>準決勝 | 30WD-5<br>決勝 | 65MD-5<br>3決 | 65MD-6<br>決勝 | 30WD1-1<br>決勝 |
| 11 | 35WD1-1<br>決勝 | WDA-22<br>準決勝 | WDA-23<br>準決勝 | 50MD-14<br>3決 | 50MD-15<br>決勝 | |
| 12 | WDA-24<br>3決 | WDA-25<br>決勝 | | | | |

三菱電機神戸体育館　　平成29年5月13日（土）

| | 1 | 2 | 3 | 4 | 5 | 6 |
|---|---|---|---|---|---|---|
| 1 | 45MD-1<br>1回戦 | MSA-1<br>1回戦 | MSA-2<br>1回戦 | MSA-3<br>1回戦 | MSA-4<br>1回戦 | MSA-5<br>1回戦 |
| 2 | MSA-6<br>1回戦 | MSA-7<br>1回戦 | MSA-8<br>1回戦 | MSA-9<br>1回戦 | MSA-10<br>1回戦 | MSA-11<br>1回戦 |
| 3 | MSA-12<br>1回戦 | MSA-13<br>1回戦 | MSA-14<br>1回戦 | MSA-15<br>1回戦 | MSA-16<br>1回戦 | MSA-17<br>1回戦 |
| 4 | MSA-18<br>1回戦 | MSA-19<br>1回戦 | MSA-20<br>1回戦 | MSA-21<br>1回戦 | 30MD-1<br>1回戦 | 30MD-2<br>1回戦 |
| 5 | 40MD-1<br>1回戦 | 40MD-2<br>1回戦 | 40MD-3<br>1回戦 | 40MD-4<br>1回戦 | 40MD-5<br>1回戦 | 45MD-2<br>準々決 |
| 6 | 45MD-3<br>準々決 | 45MD-4<br>準々決 | 45MD-5<br>準々決 | MSA-22<br>2回戦 | MSA-23<br>2回戦 | MSA-24<br>2回戦 |
| 7 | MSA-25<br>2回戦 | MSA-26<br>2回戦 | MSA-27<br>2回戦 | MSA-28<br>2回戦 | MSA-29<br>2回戦 | MSA-30<br>2回戦 |
| 8 | MSA-31<br>2回戦 | MSA-32<br>2回戦 | MSA-33<br>2回戦 | MSA-34<br>2回戦 | MSA-35<br>2回戦 | MSA-36<br>2回戦 |
| 9 | MSA-37<br>2回戦 | 30MD-3<br>準々決 | 30MD-4<br>準々決 | 30MD-5<br>準々決 | 30MD-6<br>準々決 | 40MD-6<br>準々決 |
| 10 | 40MD-7<br>準々決 | 40MD-8<br>準々決 | 40MD-9<br>準々決 | 45MD-6<br>準決勝 | 45MD-7<br>準決勝 | MSA-38<br>3回戦 |
| 11 | MSA-39<br>3回戦 | MSA-40<br>3回戦 | MSA-41<br>3回戦 | MSA-42<br>3回戦 | MSA-43<br>3回戦 | MSA-44<br>3回戦 |
| 12 | MSA-45<br>3回戦 | 30MD-7<br>準決勝 | 30MD-8<br>準決勝 | 40MD-10<br>準決勝 | 40MD-11<br>準決勝 | 45MD-8<br>3決 |
| 13 | 45MD-9<br>決勝 | MSA-46<br>準々決 | MSA-47<br>準々決 | MSA-48<br>準々決 | MSA-49<br>準々決 | 30MD-9<br>3決 |
| 14 | 30MD-10<br>決勝 | 40MD-12<br>3決 | 40MD-13<br>決勝 | MSA-50<br>準決勝 | MSA-51<br>準決勝 | |
| 15 | MSA-52<br>3決 | MSA-53<br>決勝 | | | | |

三菱重工神戸スポーツセンター　　平成29年5月14日（日）

| | | | | | | |
|---|---|---|---|---|---|---|
| 1 | 30WS-1<br>1-3 | XB-1<br>1-3 | MDA-1<br>1回戦 | MDA-2<br>1回戦 | MDA-3<br>1回戦 | MDA-4<br>1回戦 |
| 2 | MDA-5<br>1回戦 | MDA-6<br>1回戦 | MDA-7<br>1回戦 | MDA-8<br>1回戦 | MDA-9<br>1回戦 | MDA-10<br>1回戦 |
| 3 | MDA-11<br>1回戦 | MDA-12<br>1回戦 | MDA-13<br>1回戦 | MDA-14<br>1回戦 | MDA-15<br>1回戦 | MDA-16<br>1回戦 |
| 4 | MDA-17<br>1回戦 | MDA-18<br>1回戦 | MDA-19<br>1回戦 | MDA-20<br>1回戦 | MDA-21<br>1回戦 | MDA-22<br>1回戦 |
| 5 | MDA-23<br>1回戦 | 50WS-1<br>準々決 | 50WS-2<br>準々決 | 50WS-3<br>準々決 | 30WS-2<br>2-3 | XB-2<br>2-3 |
| 6 | MDA-24<br>2回戦 | MDA-25<br>2回戦 | MDA-26<br>2回戦 | MDA-27<br>2回戦 | MDA-28<br>2回戦 | MDA-29<br>2回戦 |
| 7 | MDA-30<br>2回戦 | MDA-31<br>2回戦 | MDA-32<br>2回戦 | MDA-33<br>2回戦 | MDA-34<br>2回戦 | MDA-35<br>2回戦 |
| 8 | MDA-36<br>2回戦 | MDA-37<br>2回戦 | MDA-38<br>2回戦 | MDA-39<br>2回戦 | MDA-40<br>3回戦 | MDA-41<br>3回戦 |
| 9 | 55WS-1<br>決勝 | 30WS-3<br>1-2 | XB-3<br>1-2 | MDA-42<br>3回戦 | MDA-43<br>3回戦 | MDA-44<br>3回戦 |
| 10 | MDA-45<br>3回戦 | MDA-46<br>3回戦 | MDA-47<br>3回戦 | MDA-48<br>準々決 | MDA-49<br>準々決 | |
| 11 | 50WS-4<br>準決勝 | 50WS-5<br>準決勝 | MDA-50<br>準々決 | MDA-51<br>準々決 | | |
| 12 | 50WS-6<br>3決 | 50WS-7<br>決勝 | MDA-52<br>準決勝 | MDA-53<br>準決勝 | | |
| 13 | MDA-54<br>3決 | MDA-55<br>決勝 | | | | |

三菱電機神戸体育館　　平成29年5月14日（日）

| | | | | | | |
|---|---|---|---|---|---|---|
| 1 | 40WD-1<br>1回戦 | WSA-1<br>1回戦 | WSA-2<br>1回戦 | WSA-3<br>1回戦 | WSA-4<br>1回戦 | WSA-5<br>1回戦 |
| 2 | WSA-6<br>1回戦 | WSA-7<br>1回戦 | WSA-8<br>1回戦 | WSA-9<br>1回戦 | WSA-10<br>1回戦 | WSA-11<br>1回戦 |
| 3 | WSA-12<br>1回戦 | WSA-13<br>1回戦 | WSA-14<br>1回戦 | WSA-15<br>1回戦 | WSA-16<br>1回戦 | WSA-17<br>1回戦 |
| 4 | WSA-18<br>1回戦 | WSA-19<br>1回戦 | WSA-20<br>1回戦 | WSA-21<br>1回戦 | WSA-22<br>1回戦 | WSA-23<br>1回戦 |
| 5 | WSA-24<br>1回戦 | WSA-25<br>1回戦 | WSA-26<br>1回戦 | 35MD-1<br>準々決 | 35MD-2<br>準々決 | 60MD-1<br>準々決 |
| 6 | 60MD-2<br>準々決 | 60MD-3<br>準々決 | 70MD-1<br>準々決 | 70MD-2<br>準々決 | 40WD-2<br>準々決 | 40WD-3<br>準々決 |
| 7 | 40WD-4<br>準々決 | 40WD-5<br>準々決 | WSA-27<br>2回戦 | WSA-28<br>2回戦 | WSA-29<br>2回戦 | WSA-30<br>2回戦 |
| 8 | WSA-31<br>2回戦 | WSA-32<br>2回戦 | WSA-33<br>2回戦 | WSA-34<br>2回戦 | WSA-35<br>2回戦 | WSA-36<br>2回戦 |
| 9 | WSA-37<br>2回戦 | WSA-38<br>2回戦 | WSA-39<br>2回戦 | WSA-40<br>2回戦 | WSA-41<br>2回戦 | WSA-42<br>2回戦 |
| 10 | 35MD-3<br>準決勝 | 35MD-4<br>準決勝 | 60MD-4<br>準決勝 | 60MD-5<br>準決勝 | 70MD-3<br>準決勝 | 70MD-4<br>準決勝 |
| 11 | 75MD-1<br>決勝 | 40WD-6<br>準決勝 | 40WD-7<br>準決勝 | WSA-43<br>3回戦 | WSA-44<br>3回戦 | WSA-45<br>3回戦 |
| 12 | WSA-46<br>3回戦 | WSA-47<br>3回戦 | WSA-48<br>3回戦 | WSA-49<br>3回戦 | WSA-50<br>3回戦 | 35MD-5<br>3決 |
| 13 | 35MD-6<br>決勝 | 60MD-6<br>3決 | 60MD-7<br>決勝 | 70MD-5<br>3決 | 70MD-6<br>決勝 | 40WD-8<br>3決 |
| 14 | 40WD-9<br>決勝 | WSA-51<br>準々決 | WSA-52<br>準々決 | WSA-53<br>準々決 | WSA-54<br>準々決 | |
| 15 | WSA-55<br>準決勝 | WSA-56<br>準決勝 | | | | |
| 16 | WSA-57<br>3決 | WSA-58<br>決勝 | | | | |

# 一般男子単A （MSA）

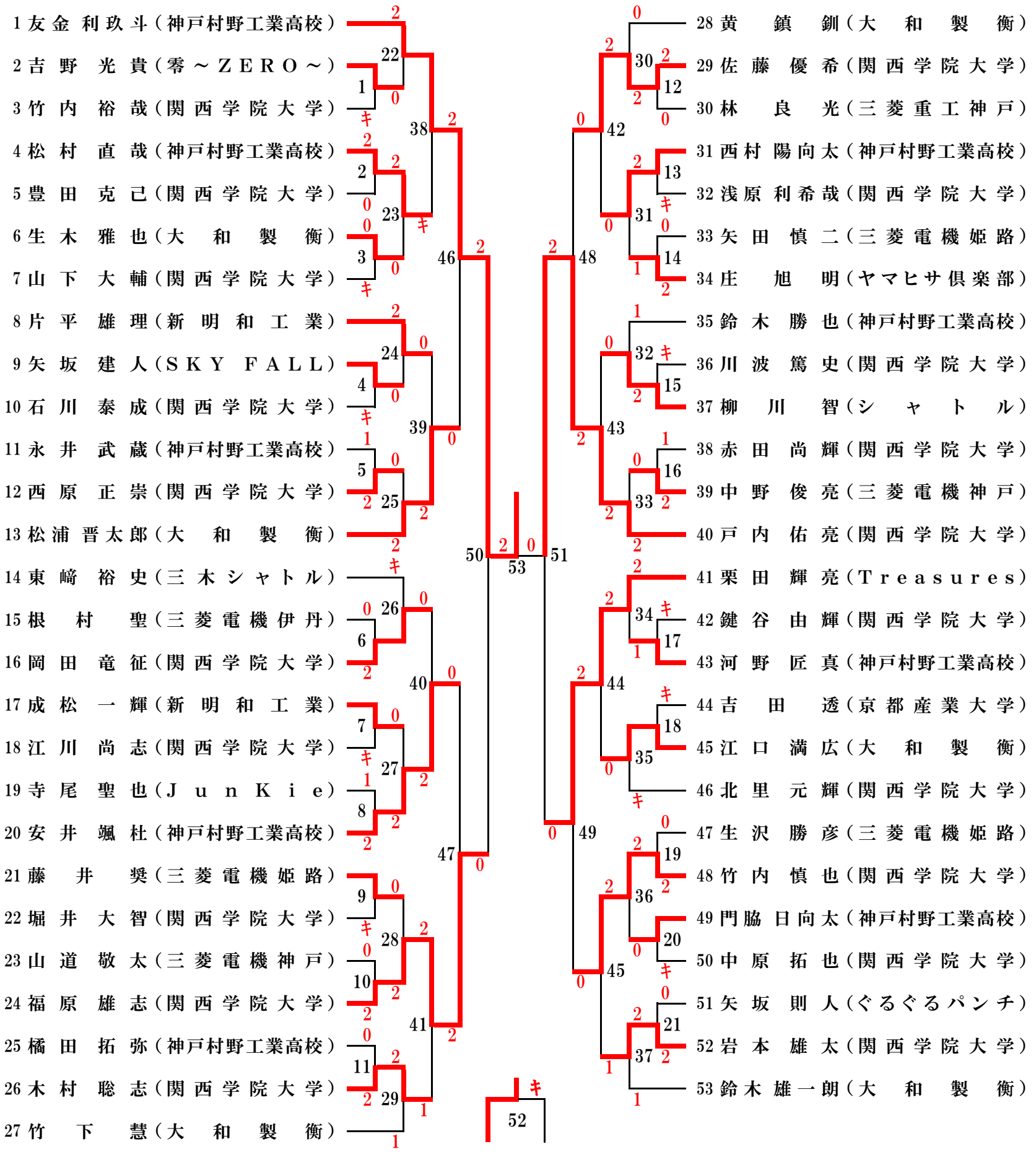


# 一般男子単B （MSB）

（交流戦があります）

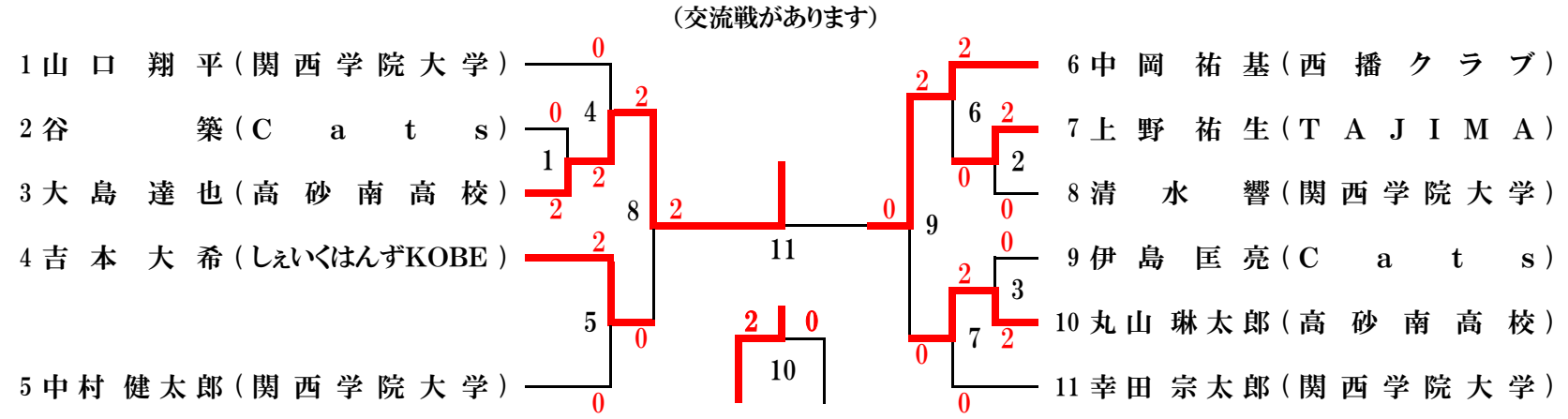

# 一般女子単A （WSA）

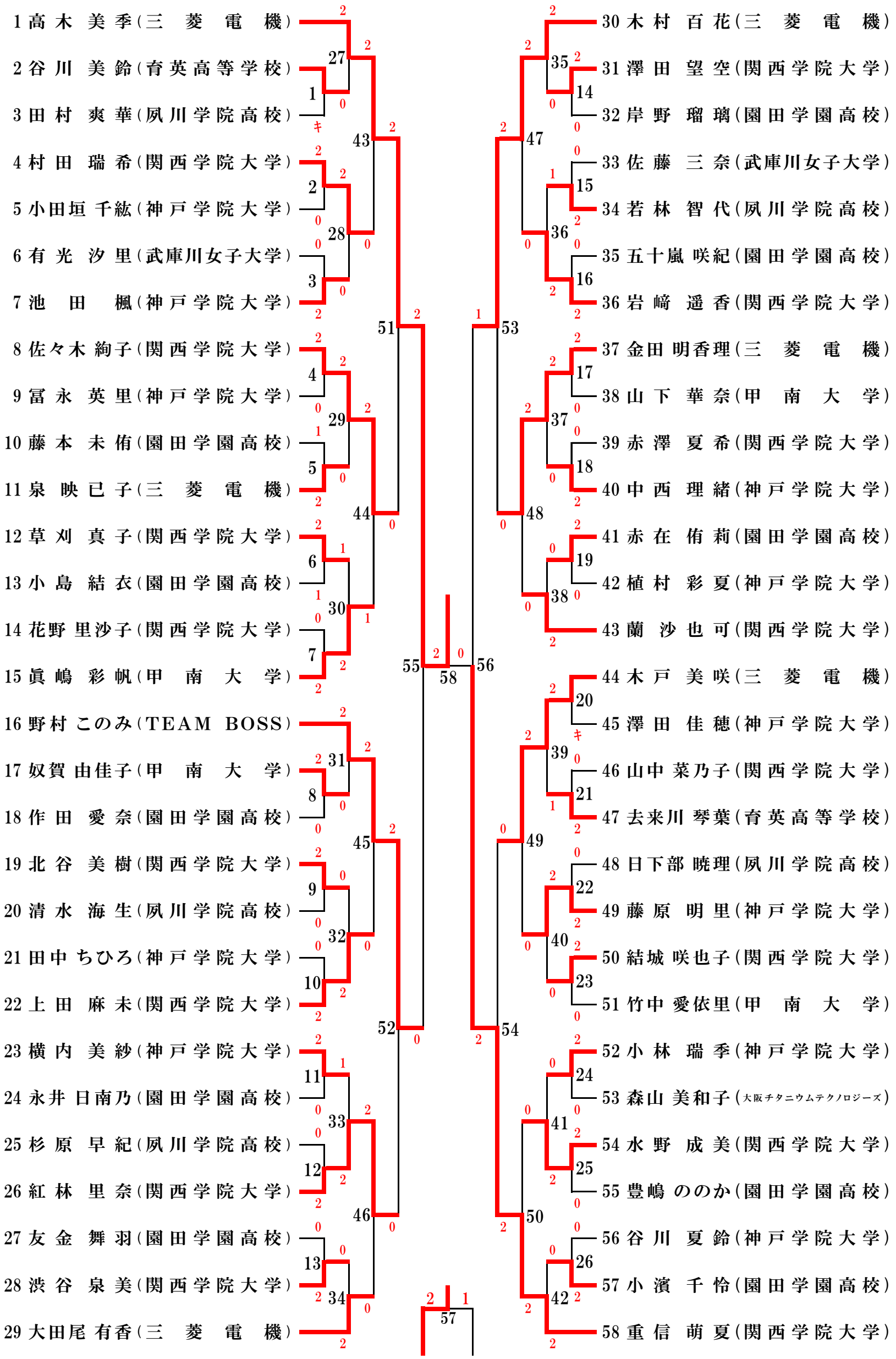
1 高木 美季（三菱電機）
2 谷川 美鈴（育英高等学校）
3 田村 爽華（夙川学院高校）
4 村田 瑞希（関西学院大学）
5 小田垣 千紘（神戸学院大学）
6 有光 汐里（武庫川女子大学）
7 池田 楓（神戸学院大学）
8 佐々木 絢子（関西学院大学）
9 冨永 英里（神戸学院大学）
10 藤本 未侑（園田学園高校）
11 泉 映巳子（三菱電機）
12 草刈 真子（関西学院大学）
13 小島 結衣（園田学園高校）
14 花野 里沙子（関西学院大学）
15 眞嶋 彩帆（甲南大学）
16 野村 このみ（TEAM BOSS）
17 奴賀 由佳子（甲南大学）
18 作田 愛奈（園田学園高校）
19 北谷 美樹（関西学院大学）
20 清水 海生（夙川学院高校）
21 田中 ちひろ（神戸学院大学）
22 上田 麻未（関西学院大学）
23 横内 美紗（神戸学院大学）
24 永井 日南乃（園田学園高校）
25 杉原 早紀（夙川学院高校）
26 紅林 里奈（関西学院大学）
27 友金 舞羽（園田学園高校）
28 渋谷 泉美（関西学院大学）
29 大田尾 有香（三菱電機）
30 木村 百花（三菱電機）
31 澤田 望空（関西学院大学）
32 岸野 瑠璃（園田学園高校）
33 佐藤 三奈（武庫川女子大学）
34 若林 智代（夙川学院高校）
35 五十嵐 咲紀（園田学園高校）
36 岩﨑 遥香（関西学院大学）
37 金田 明香理（三菱電機）
38 山下 華奈（甲南大学）
39 赤澤 夏希（関西学院大学）
40 中西 理緒（神戸学院大学）
41 赤在 侑莉（園田学園高校）
42 植村 彩夏（神戸学院大学）
43 蘭 沙也可（関西学院大学）
44 木戸 美咲（三菱電機）
45 澤田 佳穂（神戸学院大学）
46 山中 菜乃子（関西学院大学）
47 去来川 琴葉（育英高等学校）
48 日下部 暁理（夙川学院高校）
49 藤原 明里（神戸学院大学）
50 結城 咲也子（関西学院大学）
51 竹中 愛依里（甲南大学）
52 小林 瑞季（神戸学院大学）
53 森山 美和子（大阪チタニウムテクノロジーズ）
54 水野 成美（関西学院大学）
55 豊嶋 ののか（園田学園高校）
56 谷川 夏鈴（神戸学院大学）
57 小濱 千怜（園田学園高校）
58 重信 萌夏（関西学院大学）

# 一般女子単B （WSB）

| | WSB | 元地 | 中安 | 多田 | 勝 敗 | 順 位 |
|---|---|---|---|---|---|---|
| 1 | 元 地 彩 佳（関 西 学 院 大 学） | | 0-2 | 0-2 | 0-2 | 3 |
| 2 | 中 安 愛 結（星 陵 高 校） | 2-0 | | 2-0 | 2-0 | 1 |
| 3 | 多 田 萌 花（星 陵 高 校） | 2-0 | 0-2 | | 1-1 | 2 |

# 30歳以上男子単 （30MS）

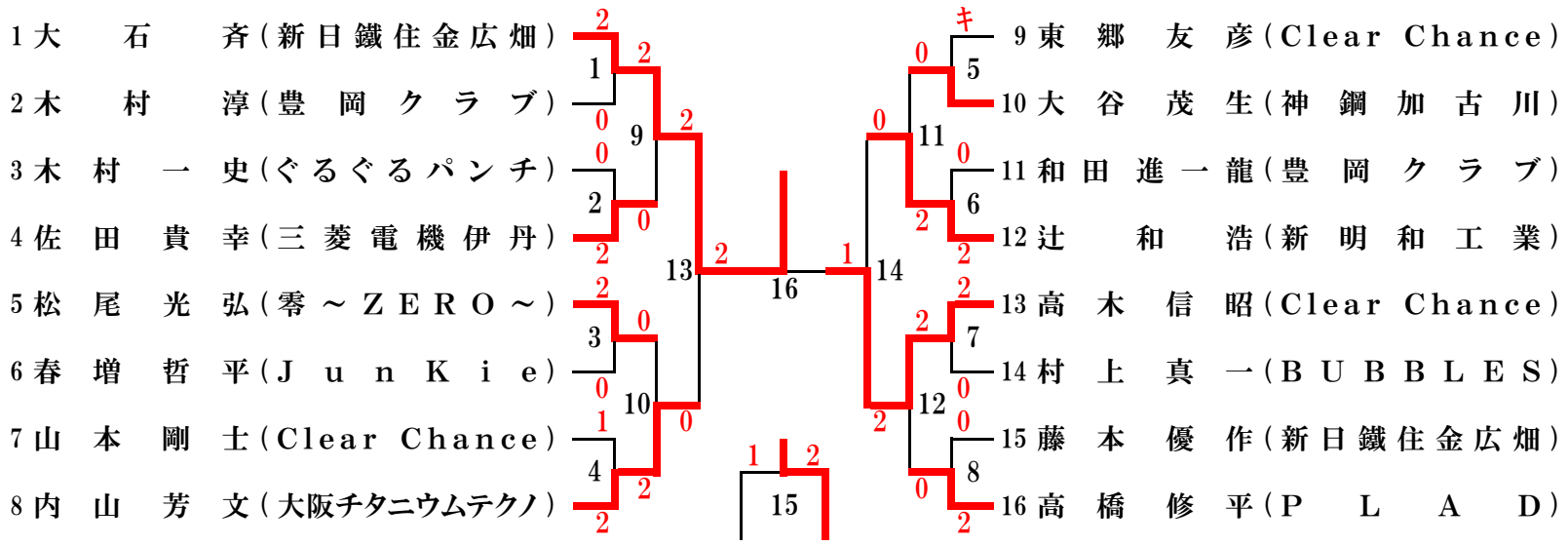


# 30･35歳以上女子単 （30WS）

| | 30WS | 丸山 | 水船 | 金田 | 勝 敗 | 順 位 |
|---|---|---|---|---|---|---|
| 1 | 丸 山 ゆ り こ（高 砂 B S） | | 2-0 | 0-2 | 1-1 | 2 |
| 2 | 水 船 奈 緒（ア イ ビ ー） | 0-2 | | 0-2 | 0-2 | 3 |
| 3 | 金 田 佳 奈 恵（あ じ さ い） | 2-0 | 2-0 | | 2-0 | 1 |

# 35歳以上男子単 （35MS）

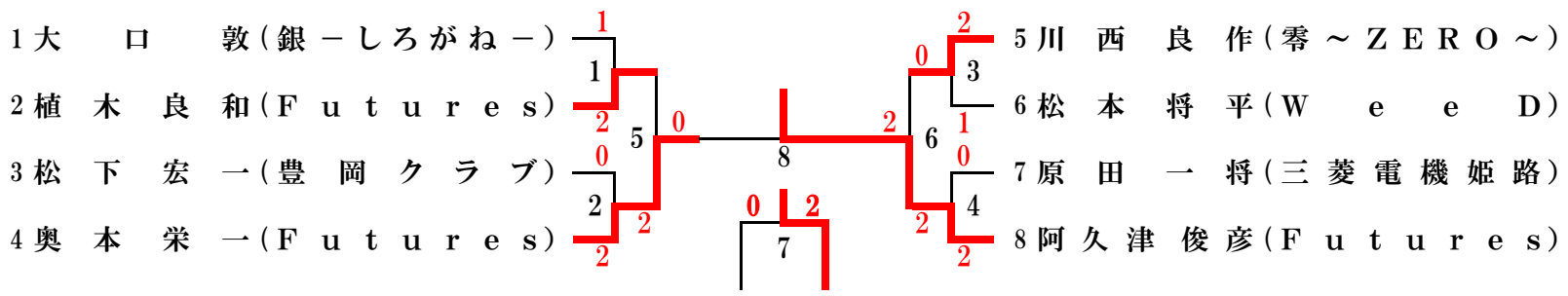


# 40歳以上男子単 （40MS）

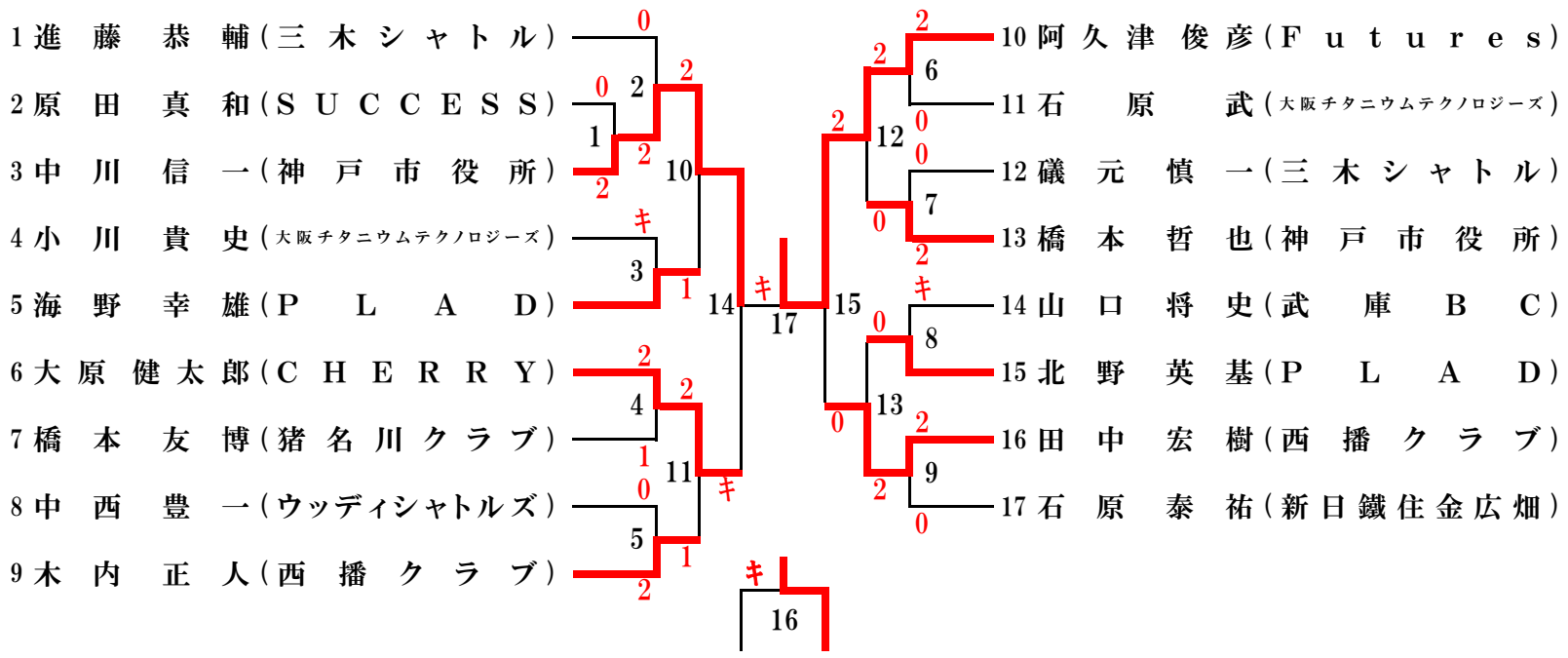

## 45歳以上男子単 （45MS）

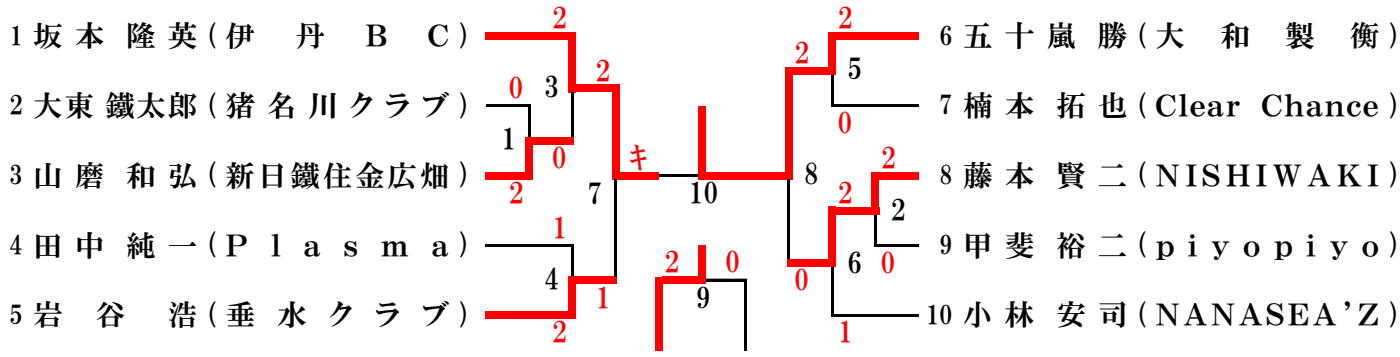


## 45歳以上女子単 （45WS）

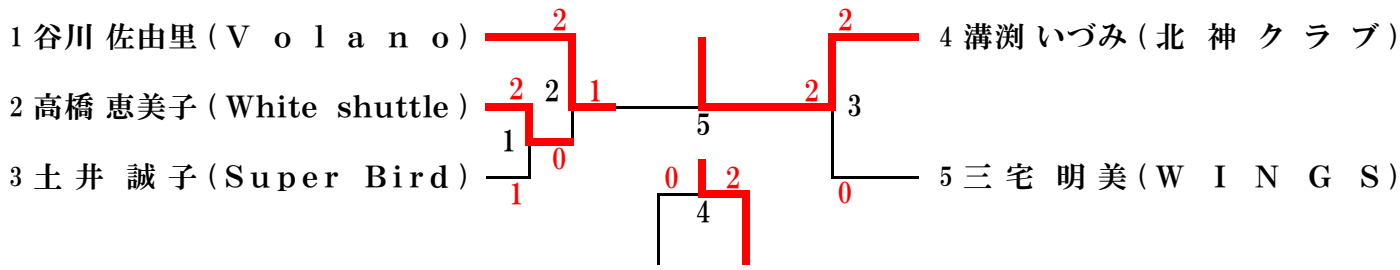


## 50歳以上男子単 （50MS）

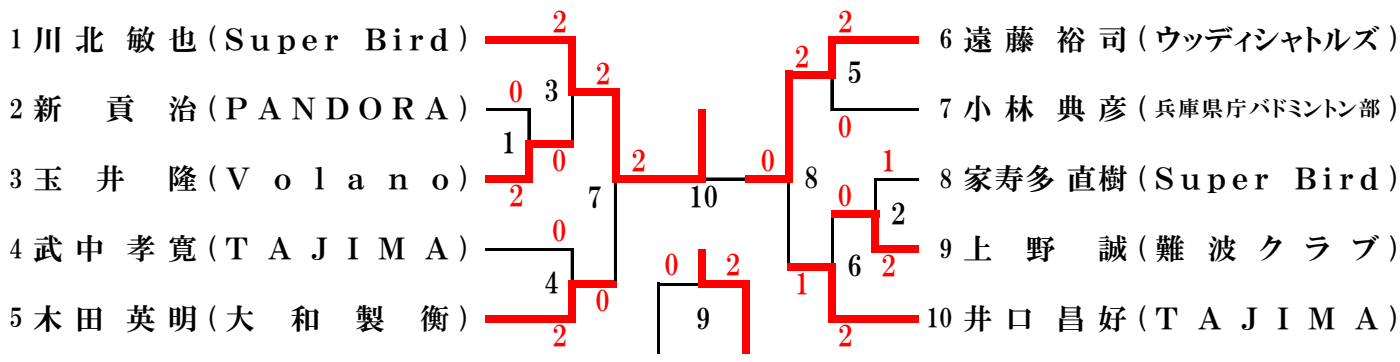


## 50･55歳以上女子単 （50WS）

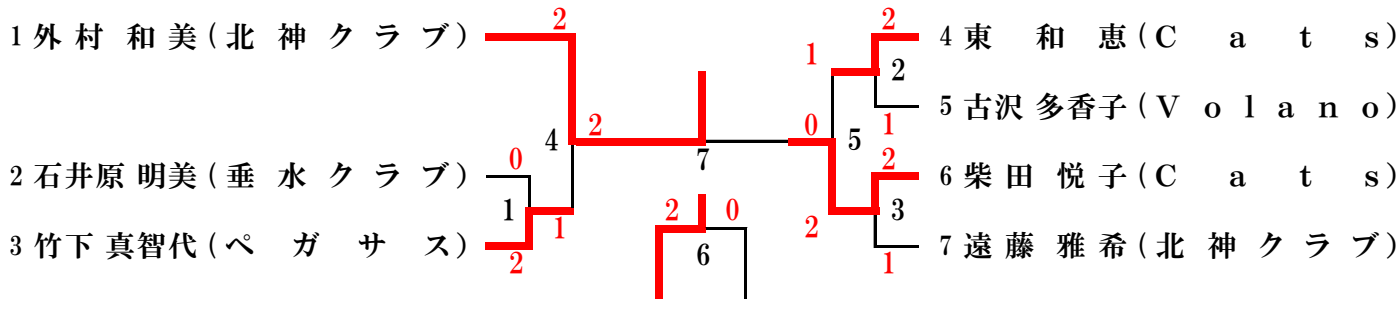


## 55歳以上女子単 （55WS）

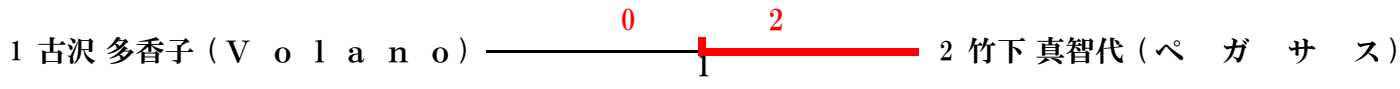


## 55歳以上男子単 （55MS）

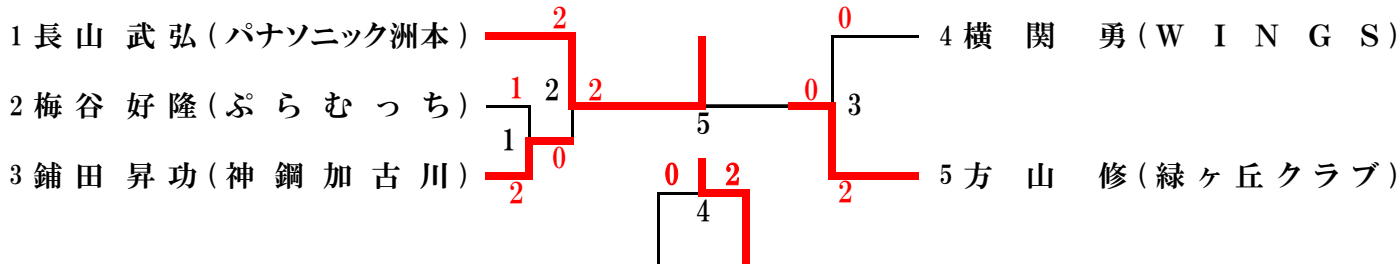

# 60歳以上男子単 （60MS）

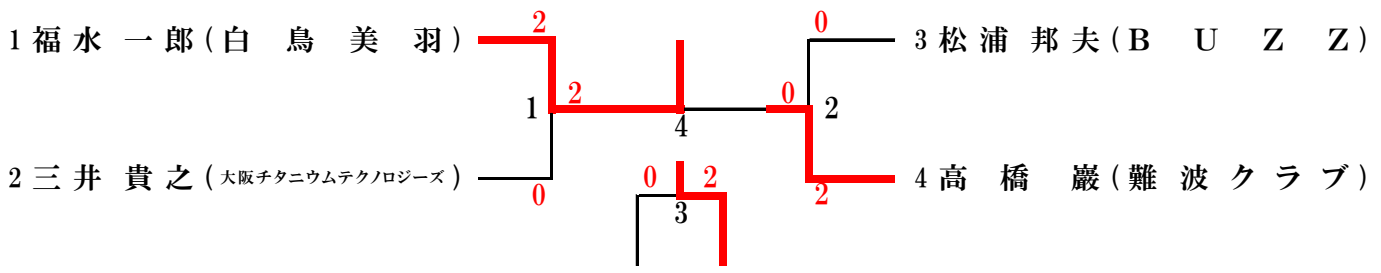


# 65歳以上男子単 （65MS）

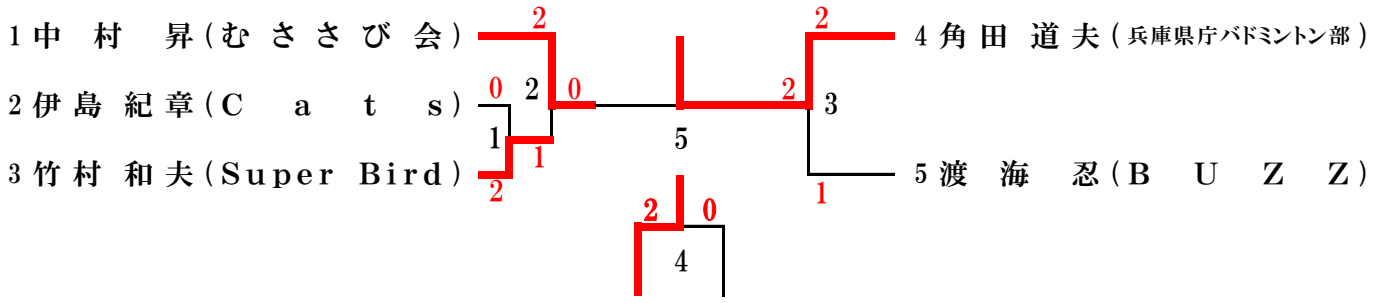


# 60・65歳以上女子単 （60WS）

| | 60WS | 岡本 | 奥 | 藤田 | 勝 敗 | 順 位 |
|---|---|---|---|---|---|---|
| 1 | 岡 本 慶 子（ド レ ミ） | | 0-2 | 2-0キ | 1-1 | 2 |
| 2 | 奥 郁（自 由 が 丘） | 2-0 | | 2-0キ | 2-0 | 1 |
| 3 | 藤 田 咲 美（p i y o p i y o） | キ0-2 | キ0-2 | | 0-2 | 3 |

65WS

# 70歳以上男子単 （70MS）

| | 70MS | 藤本 | 山路 | 西村 | 勝 敗 | 順 位 |
|---|---|---|---|---|---|---|
| 1 | 藤 本 次 郎（あすなろクラブ） | | 0-2 | 2-0 | 1-1 | 2 |
| 2 | 山路 栄三郎（芦 屋 ク ラ ブ） | 2-0 | | 2-0 | 2-0 | 1 |
| 3 | 西 村 勝（教 職 員） | 0-2 | 0-2 | | 0-2 | 3 |

# 75歳以上男子単 （75MS）

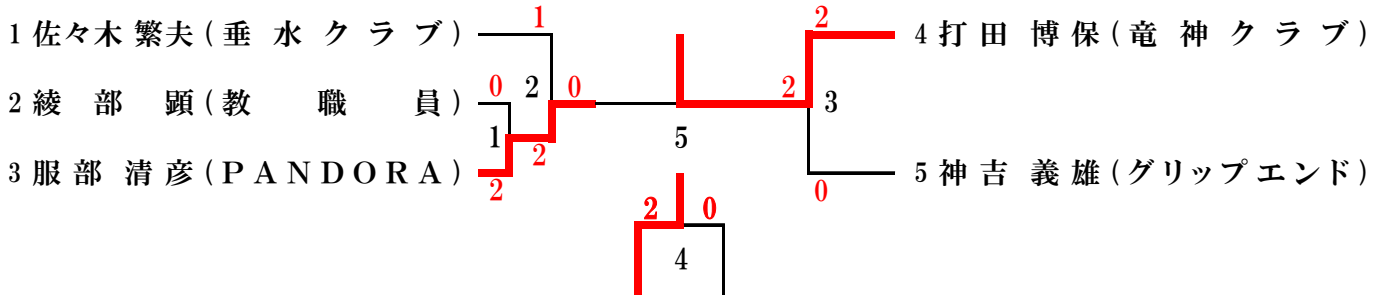

# 一般男子複A （MDA）

1 松浦晋太郎（大和製衡）
黄鎮釧（大和製衡）

2 安本将希（神戸学院大学）
松下健太郎（神戸学院大学）

3 矢坂則人（ぐるぐるパンチ）
矢坂建人（ＳＫＹ ＦＡＬＬ）

4 浅原利希哉（関西学院大学）
西原正崇（関西学院大学）

5 永吉亮太（神戸村野工業高校）
堀田英斗（神戸村野工業高校）

6 林良光（三菱重工神戸）
田町昌義（Clear Chance）

7 田邊公規（甲南大学）
田中貴大（甲南大学）

8 吉田透（京都産業大学）
牛尾祐貴（同志社大学）

9 佐藤優希（関西学院大学）
堀井大智（関西学院大学）

10 安井颯杜（神戸村野工業高校）
鈴木勝也（神戸村野工業高校）

11 生沢勝彦（三菱電機姫路）
吉川泰斗（三菱電機姫路）

12 岩本雄太（関西学院大学）
木村聡志（関西学院大学）

13 成松一輝（新明和工業）
原田駿平（Ｖｏｌａｎｏ）

14 吾野文人（関西学院大学）
山下大輔（関西学院大学）

15 桐原望（甲南大学）
東浦功基（甲南大学）

16 中拓也（大阪チタニウムテクノロジーズ）
内山芳文（大阪チタニウムテクノロジーズ）

17 小笠原崇紘（神戸学院大学）
光井祐人（神戸学院大学）

18 栗田大輔（Clear Chance）
駒井将司（高砂ＢＳ）

19 廣田真也（関西学院大学）
山口翔平（関西学院大学）

20 大石斉（新日鐵住金広畑）
明地達也（新日鐵住金広畑）

21 友金利玖斗（神戸村野工業高校）
河野匠真（神戸村野工業高校）

22 中野俊亮（三菱電機神戸）
山道敬太（三菱電機神戸）

23 原田一将（三菱電機姫路）
川田孝平（三菱電機姫路）

24 中原拓也（関西学院大学）
岡田竜征（関西学院大学）

25 堀正伸（関西学院大学）
福原雄志（関西学院大学）

26 小手川隆弘（Ｊｕｎ Ｋｉｅ）
小野祝（ＬＵＮＡ）

27 伊藤博哲（大和製衡）
栗田輝亮（Ｔｒｅａｓｕｒｅｓ）

28 鈴木雄一朗（大和製衡）
竹下慧（大和製衡）

29 間部徳馬（関西学院大学）
小森園大智（関西学院大学）

30 中崎樹（Ｊｕｎ Ｋｉｅ）
赤松楓己（Ｊｕｎ Ｋｉｅ）

31 佐田貴幸（三菱電機伊丹）
根村聖（三菱電機伊丹）

32 繪野宏章（甲南大学）
本多聖矢（甲南大学）

33 田中雅臣（武蔵）
田中孝典（武蔵）

34 北里元輝（関西学院大学）
川波篤史（関西学院大学）

35 岩江太資（ヤマヒサ倶楽部）
庄旭明（ヤマヒサ倶楽部）

36 卯辰一馬（神戸学院大学）
奥出雄寿（神戸学院大学）

37 豊田克己（関西学院大学）
赤田尚輝（関西学院大学）

38 門脇日向太（神戸村野工業高校）
橘田拓弥（神戸村野工業高校）

39 江川尚志（関西学院大学）
竹内裕哉（関西学院大学）

40 堤圭吾（新日鐵住金広畑）
有村康希（新日鐵住金広畑）

41 佐藤宏亮（甲南大学）
島川翔太（甲南大学）

42 片平雄理（新明和工業）
吉田剛（垂水クラブ）

43 若元陸（神鋼高砂）
中津裕登（神鋼高砂）

44 宮本康平（甲南大学）
木村文紀（甲南大学）

45 横田英士（大和製衡）
奥村晋也（フューチャーズ）

46 松村直哉（神戸村野工業高校）
坂本絢吾（神戸村野工業高校）

47 田村和幸（西播クラブ）
中岡祐基（西播クラブ）

48 池田朋也（関西学院大学）
石川泰成（関西学院大学）

49 戸田雅大（神戸学院大学）
武本颯（神戸学院大学）

50 生木雅也（大和製衡）
江口満広（大和製衡）

51 高木宏章（関西学院大学）
山崎拡（関西学院大学）

52 藤井奨（三菱電機姫路）
矢田慎二（三菱電機姫路）

53 竹内慎也（関西学院大学）
戸内佑亮（関西学院大学）

54 伊藤和命（大阪チタニウムテクノロジーズ）
安田涼亮（兵庫県立大学姫路）

55 東﨑裕史（三木シャトル）
植田真伍（ＰＬＡＤ）

# 一般男子複B(MDB)

1 中岡 祐基(西播クラブ)
松尾 将矢(三木シャトル)

2 鈴木 健策(神戸学院大学)
高田 悠真(神戸学院大学)

3 松永 涼(piyopiyo)
伊藤 智宏(piyopiyo)

4 幸田 宗太郎(関西学院大学)
中村 健太郎(関西学院大学)

5 中澤 祐太(三木シャトル)
中田 雄介(三木シャトル)

6 喜多村 陵(piyopiyo)
山田 直樹(piyopiyo)

7 大島 達也(高砂南高校)
丸山 琳太郎(高砂南高校)

8 松田 庄太(神戸学院大学)
米倉 義明(神戸学院大学)

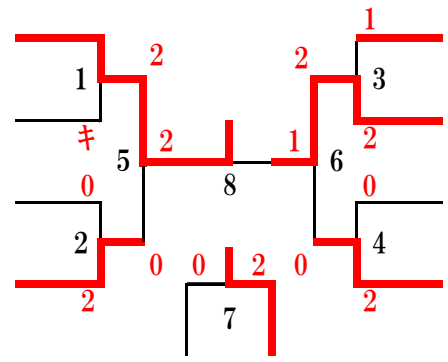

# 一般女子複A (WDA)

1 大田尾 有香(三菱電機)
高木 美季(三菱電機)

2 若林 智代(夙川学院高校)
清水 海生(夙川学院高校)

3 赤澤 夏希(関西学院大学)
渋谷 泉美(関西学院大学)

4 五十嵐 咲紀(園田学園高校)
永井 日南乃(園田学園高校)

5 生沢 美咲(Believe)
村上 綾香(Super Bird)

6 小島 結衣(園田学園高校)
宮本 明香(園田学園高校)

7 岩﨑 遥香(関西学院大学)
村田 瑞希(関西学院大学)

8 樫山 実穂(TEAM BOSS)
野村 このみ(TEAM BOSS)

9 上田 麻未(関西学院大学)
花野 里沙子(関西学院大学)

10 小濱 千怜(園田学園高校)
山崎 優友(園田学園高校)

11 紅林 里奈(関西学院大学)
水野 成美(関西学院大学)

12 森山 美和子(大阪チタニウムテクノロジーズ)
神崎 宏子(KAIMEI)

13 木戸 美咲(三菱電機)
伊藤 月規(三菱電機)

14 宇都宮 茉佑(関西学院大学)
重信 萌夏(関西学院大学)

15 作田 愛奈(園田学園高校)
西川 瑠七(園田学園高校)

16 草刈 真子(関西学院大学)
山中 菜乃子(関西学院大学)

17 伊勢 愛奈(NANASEA'Z)
山岡 純香(バドラー)

18 北谷 美樹(関西学院大学)
澤田 望空(関西学院大学)

19 木村 百花(三菱電機)
田島 優乃華(三菱電機)

20 泉 映巳子(三菱電機)
金田 明香理(三菱電機)

21 豊嶋 ののか(園田学園高校)
友金 舞羽(園田学園高校)

22 前川 結花(関西学院大学)
蘭 沙也可(関西学院大学)

23 小田 桃菜(園田学園高校)
山口 朋花(園田学園高校)

24 杉原 早紀(夙川学院高校)
田村 爽華(夙川学院高校)

25 佐々木 絢子(関西学院大学)
結城 咲也子(関西学院大学)

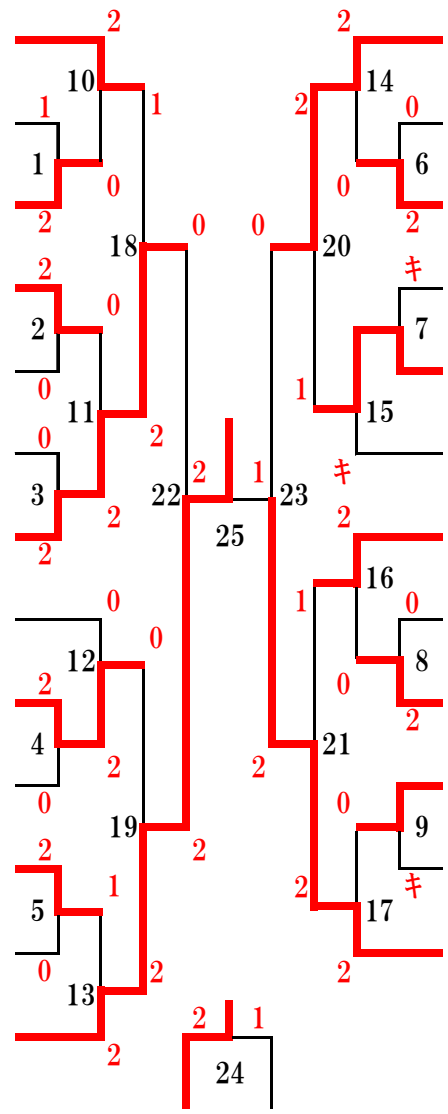

# 一般女子複B(WDB)

| | WDB | 中安<br>多田 | 生橋<br>岡本 | 松田<br>小谷 | 勝 敗 | 順 位 |
|---|---|---|---|---|---|---|
| 1 | 中安 愛結(星陵高校)<br>多田 萌花(星陵高校) | | 2-0 | 2-1 | 2-0 | 1 |
| 2 | 生橋 愛子(武庫川女子大学附属高校)<br>岡本 紗英(武庫川女子大学附属高校) | 0-2 | | 2-0 | 1-1 | 2 |
| 3 | 松田 結賀(武庫川女子大学附属高校)<br>小谷 茉美(武庫川女子大学附属高校) | 1-2 | 0-2 | | 0-2 | 3 |

# 30歳以上男子複 （30MD）

1 為則 賢祐（シャトル）
内海 貴裕（JunKie）

2 和田 進一龍（豊岡クラブ）
松下 宏一（豊岡クラブ）

3 上原 一平（零～ZERO～）
高橋 修平（PLAD）

4 奥山 茂樹（猪名川クラブ）
増田 佳久（JunKie）

5 田中 康貴（シャトル）
小森 大輔（シャトル）

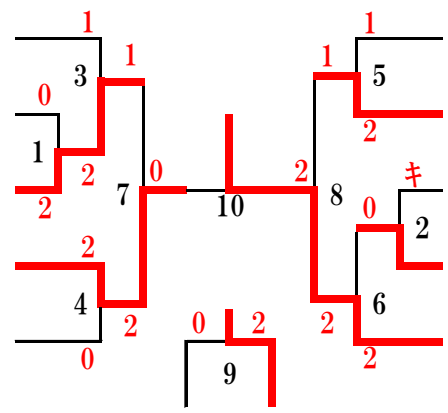

6 松尾 光弘（零～ZERO～）
垣内 大輔（高砂BS）

7 高木 信昭（Clear Chance）
辻 和浩（新明和工業）

8 奥本 栄一（Futures）
吉田 明史（Futures）

9 三浦 匠（BUBBLES）
清水 智嗣（Super Bird）

10 大石 斉（新日鐵住金広畑）
明地 達也（新日鐵住金広畑）

# 30･35歳以上女子複 （30WD）

1 奥山 加奈（Super Bird）
水口 周子（Super Bird）

2 宇草 喜代子（Volano）
山本 梨絵奈（Volano）

3 岸本 瞳（Believe）
水船 奈緒（アイビー）

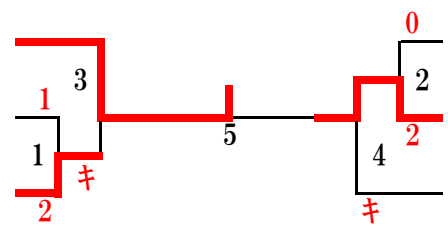

4 中田 孝美（Volano）
中山 真弓（我流）

5 木﨑 佳代子（シーガルス）
磯野 絵美（我流）

6 松居 絵美（シャトル）
三好 綾子（シャトル）

30歳以上女子複決勝 （30WD1）

1 奥山 加奈（Super Bird）
水口 周子（Super Bird）

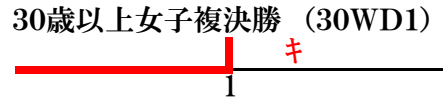

2 松居 絵美（シャトル）
三好 綾子（シャトル）

35歳以上女子複決勝 （35WD1）

1 岸本 瞳（Believe）
水船 奈緒（アイビー）
30歳以上女子複 No.1の勝者

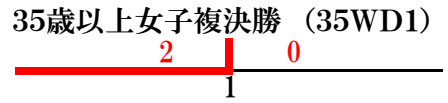

2 木﨑 佳代子（シーガルス）
磯野 絵美（我流）
30歳以上女子複 No.2の勝者

35歳以上女子複3位決定 （35WD3）

1 宇草 喜代子（Volano）
山本 梨絵奈（Volano）
30歳以上女子複 No.1の敗者

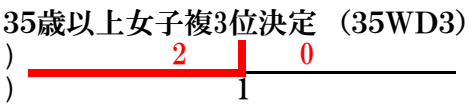

2 中田 孝美（Volano）
中山 真弓（我流）
30歳以上女子複 No.2の敗者

# 35歳以上男子複 （35MD）

1 服部 紀男（安室SELFISH）
三木 友和（安室SELFISH）

2 楠元 真樹（Plasma）
木全 純明（Plasma）

3 青山 龍介（西播クラブ）
古賀 敦志（西播クラブ）

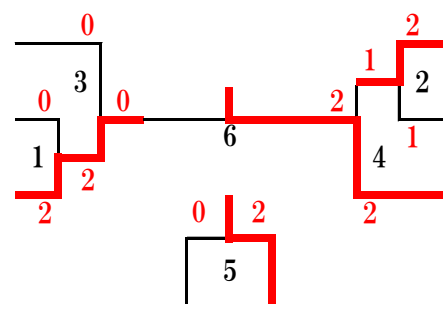

4 川西 良作（零～ZERO～）
姥 拓郎（神鋼高砂）

5 永田 裕亮（成徳スマイル）
元木 直樹（成徳スマイル）

6 横田 雅士（三木シャトル）
長井 純一郎（シャトル）

# 40歳以上男子複 （40MD）

1 高井 雅也（三木シャトル）
横田 雅士（三木シャトル）

2 田中 宣昌（大阪チタニウムテクノロジーズ）
石原 武（大阪チタニウムテクノロジーズ）

3 木内 正人（西播クラブ）
田中 宏樹（西播クラブ）

4 松井 大輔（TEAM KENKEN）
細尾 昌宏（高砂BS）

5 水船 貴朗（Plasma）
角田 匡（Plasma）

6 小西 誠一（chibiusa）
森 篤志（西播クラブ）

7 立石 琢史（シャトル）
神農 紘瑛（成徳スマイル）

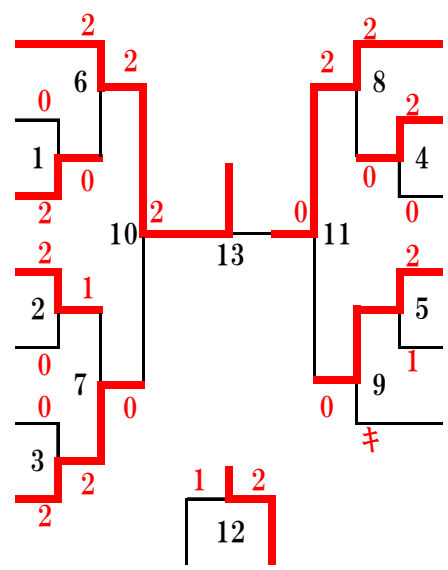

8 飛彈 雅一（大阪チタニウムテクノ）
中島 勝（あすなろクラブ）

9 石原 泰祐（新日鐵住金広畑）
中西 豊一（ウッディシャトルズ）

10 橋本 友博（猪名川クラブ）
原田 真和（SUCCESS）

11 大原 健太郎（CHERRY）
山口 将史（武庫BC）

12 進藤 恭輔（三木シャトル）
森實 克広（三木シャトル）

13 西垣 秀雄（SUCCESS）
阿久津 俊彦（Futures）

# 40歳以上女子複 （40WD）

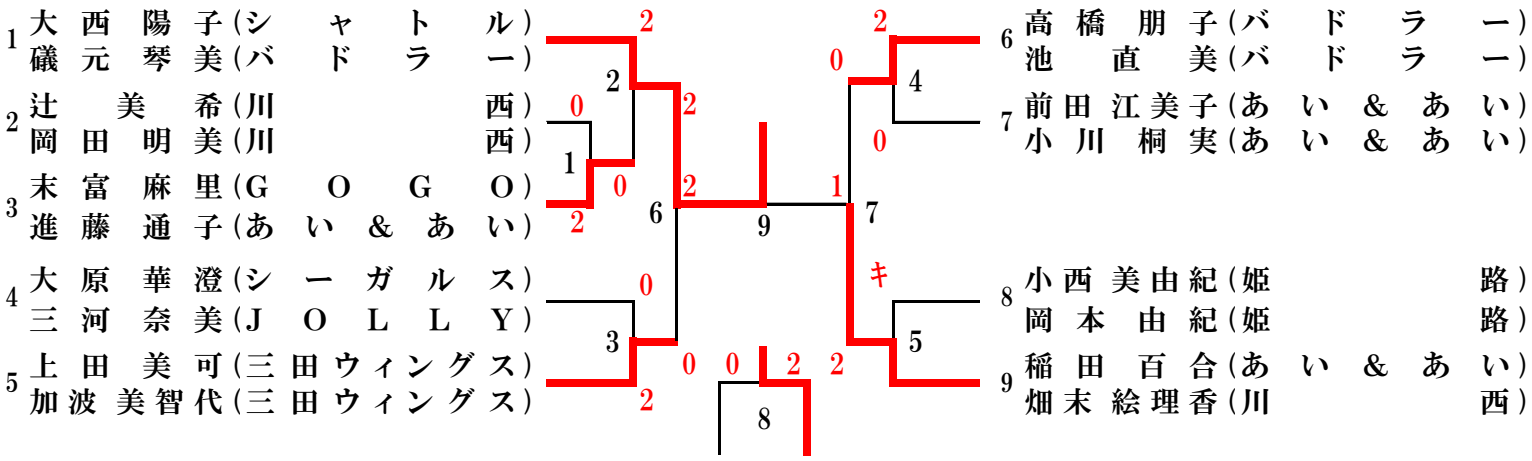


# 45歳以上男子複 （45MD）

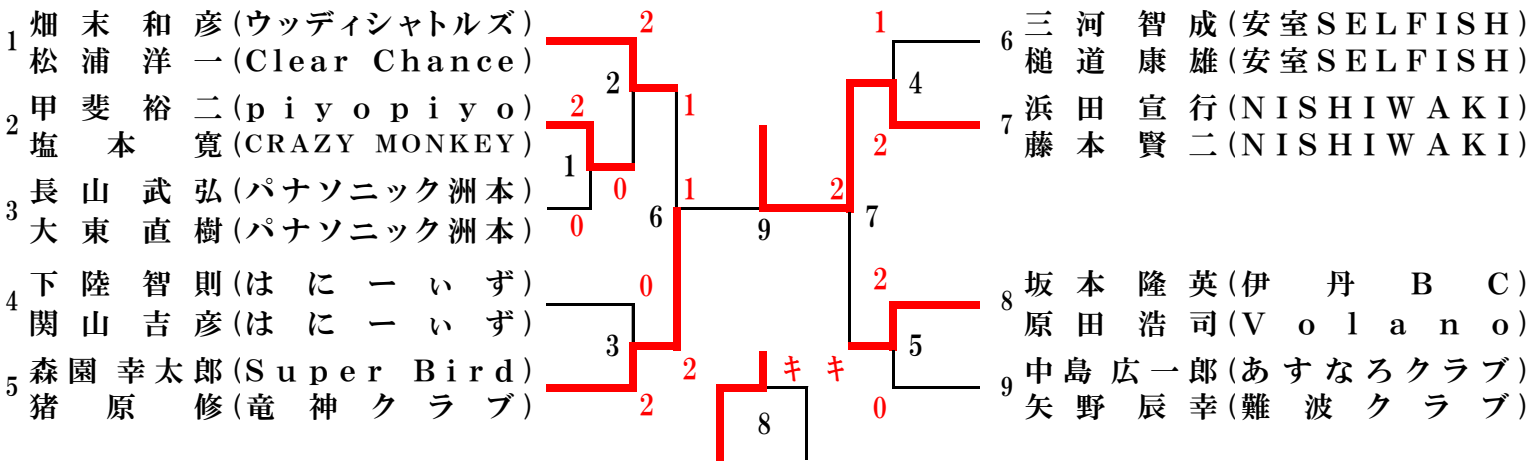


# 45歳以上女子複 （45WD）

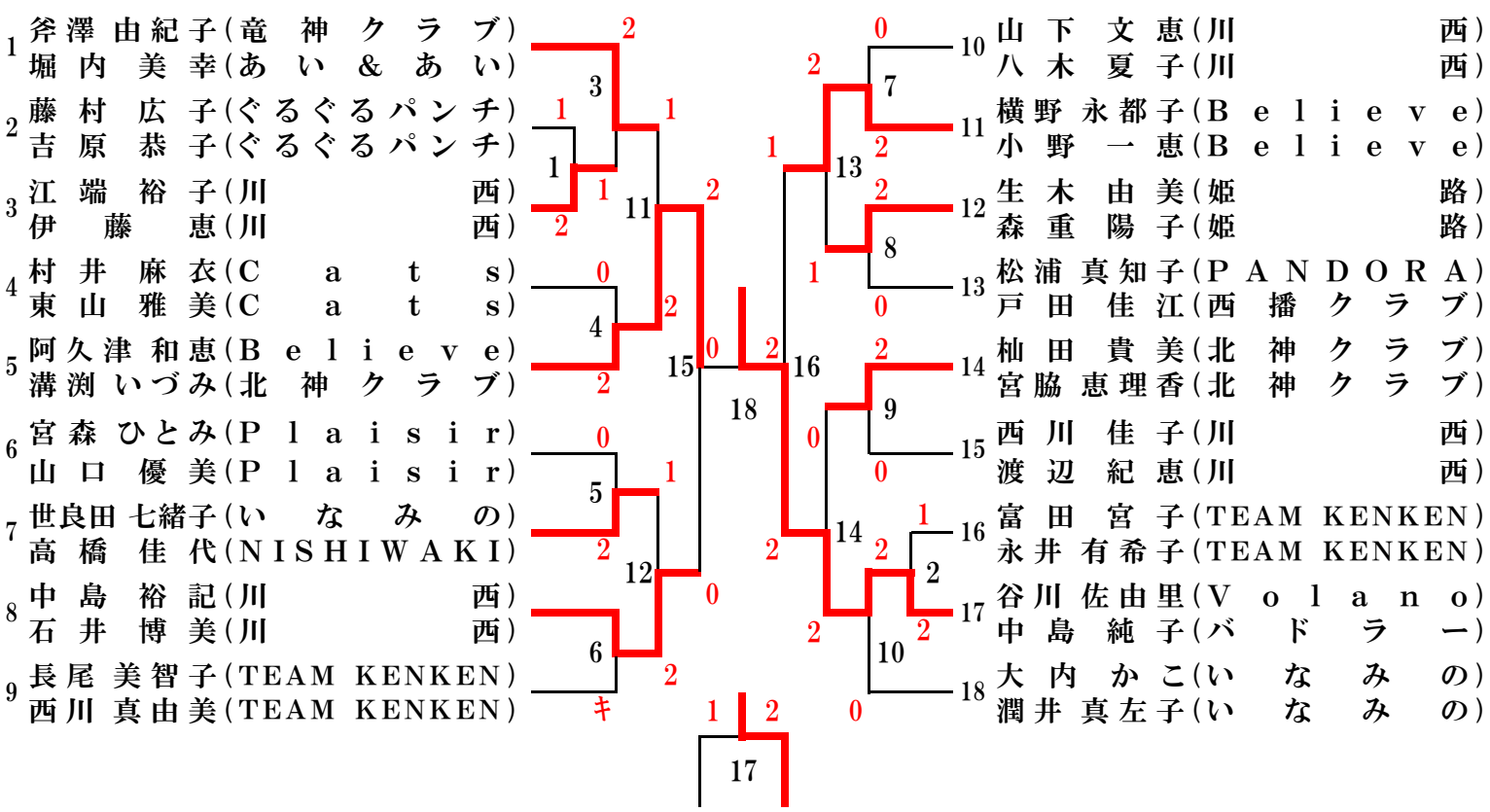

## 50歳以上男子複 （50MD）

1 川北 敏也（Super Bird）
遠藤 裕司（ウッディシャトルズ）

2 横井 広成（NISHIWAKI）
芝崎 長武（三木シャトル）

3 鋪田 昇功（神鋼加古川）
樽本 慎一（神鋼加古川）

4 秋月 道隆（AQUA）
安藤 博明（AQUA）

5 中田 典昭（三木シャトル）
長渡 邦祥（Volano）

6 村上 美利（BUBBLES）
牧 浩信（難波クラブ）

7 多田 等（PANDORA）
近成 克広（PANDORA）

8 梶本 昭一（我流）
村上 郁夫（三菱重工神戸）

9 上野 誠（難波クラブ）
谷川 征洋（Volano）

10 高垣 達洋（三木シャトル）
藤原 英記（三木シャトル）

11 池田 健二（はにーぃず）
林 延行（はにーぃず）

12 江口 武志（NANASEA'Z）
松尾 誠一（NANASEA'Z）

13 中野 克也（ウッディシャトルズ）
松浦 啓介（ウッディシャトルズ）

14 加藤 雅久（BUBBLES）
久米 敏生（BUBBLES）

15 牛尾 重信（Volano）
柴田 真志（Volano）

## 50歳以上女子複 （50WD）

1 高垣 尚美（あい&あい）
大東 恵里子（川西）

2 土屋 小百合（PANDORA）
田辺 真弓（PANDORA）

3 高坂 尚子（あじさい）
久宝 美和（あじさい）

4 栃下 可奈子（ADVANCE）
福見 広子（豊岡クラブ）

5 大西 直子（Volano）
岸田 弘美（Volano）

6 成松 喜代子（Cats）
柴田 悦子（Cats）

7 古河 美保（piyopiyo）
安東 由紀美（姫路）

8 辻田 尚子（伊丹）
加納 奈津子（伊丹）

9 上村 広子（KAIMEI）
原田 久美子（Volano）

10 中嶋 由香里（あい&あい）
堀内 美幸（あい&あい）

11 中井 佳代（PANDORA）
井上 康子（PANDORA）

12 川嶋 英子（自由が丘）
藤本 由美（自由が丘）

13 南里 博美（あじさい）
湯村 明美（あじさい）

14 中津留 千穂（あい&あい）
吉井 正美（あい&あい）

15 橋本 美保（三田ウィングス）
伊賀 恵美子（三田ウィングス）

16 田辺 裕美（姫路）
藤原 美幸（姫路）

17 秋月 能子（AQUA）
外村 和美（北神クラブ）

## 55歳以上男子複 （55MD）

1 正木 幸一郎（はにーぃず）
平 昌一（新明和工業）

2 森川 敏文（CRAZY MONKEY）
今栄 敦弘（CRAZY MONKEY）

3 石上 昌男（ドレミ）
吉田 芳敬（兵庫県庁バドミントン部）

4 山本 紀弘（CRAZY MONKEY）
岩崎 浩二（CRAZY MONKEY）

5 馬場 剛（はにーぃず）
作田 健（はにーぃず）

## 55歳以上女子複 （55WD）

1 藤野 直美（フレッシュ三田）
岡本 和枝（フレッシュ三田）

2 金丸 幸子（あじさい）
安井 園代（あじさい）

3 前川 和美（あい&あい）
濱本 圭子（あい&あい）

4 竹下 真智代（ペガサス）
古沢 多香子（Volano）

5 山西 桂子（宝塚）
佐伯 悦恵（宝塚）

6 岡本 慶子（ドレミ）
浜崎 典子（成徳スマイル）

7 魚谷 潤子（AQUA）
内海 泰代（AQUA）

8 中嶋 由香里（あい&あい）
洞山 和子（あい&あい）

## 60歳以上男子複 （60MD）

1 林　豊　彦（我　流）
　坂本昌信（我　流）
2 安井　実（難波クラブ）
　高橋　巌（難波クラブ）
3 横関　勇（ＷＩＮＧＳ）
　常深隆文（三木赤とんぼ）
4 福水一郎（白鳥美羽）
　野花芳弘（フレッシュ三田）
5 美浪一成（難波クラブ）
　房田憲児（三菱重工神戸）
6 萬谷吉男（緑ヶ丘クラブ）
　岡本清治（プリッツ）
7 濱村政義（フレッシュ三田）
　小西秀政（ウッディシャトルズ）

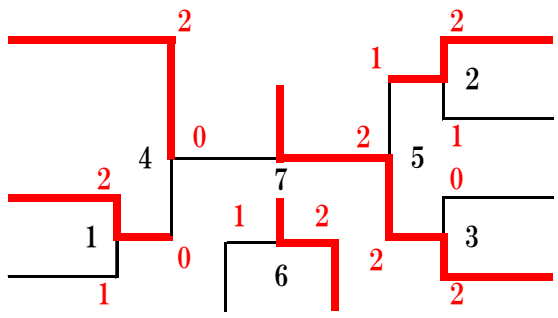

## 60歳以上女子複 （60WD）

1 吉平圭子（フレッシュ三田）
　奥　郁（自由が丘）
2 地神京子（ＡＤＶＡＮＣＥ）
　坪山佳代（ＡＤＶＡＮＣＥ）
3 福水美保（白鳥美羽）
　君浪りき子（ｐｉｙｏｐｉｙｏ）
4 岡本慶子（ドレミ）
　岡本和枝（フレッシュ三田）
5 ミラー美恵子（ＡＤＶＡＮＣＥ）
　森川初枝（ＡＤＶＡＮＣＥ）
6 乃美喜代子（宝塚）
　小林真知子（宝塚）

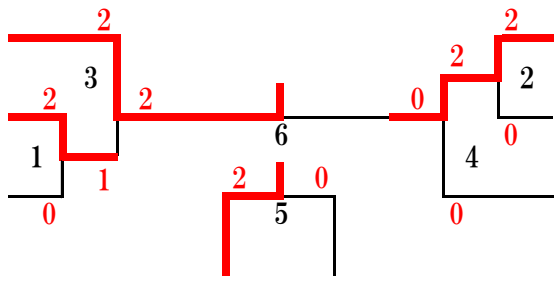

## 65歳以上男子複 （65MD）

1 中村　昇（むささび会）
　山住　栄（ＪＦＥ）
2 寺岡隆行（成徳スマイル）
　竹村和男（Ｓｕｐｅｒ Ｂｉｒｄ）
3 渡海　忍（ＢＵＺＺ）
　井上宗明（ＢＵＺＺ）
4 塩飽　初（ｐｉｙｏｐｉｙｏ）
　澄川良雄（伊丹ＢＣ）
5 浅野信行（ウェストシルバー）
　久下博史（ウェストシルバー）
6 財前利信（零～ＺＥＲＯ～）
　河合信也（神鋼高砂）

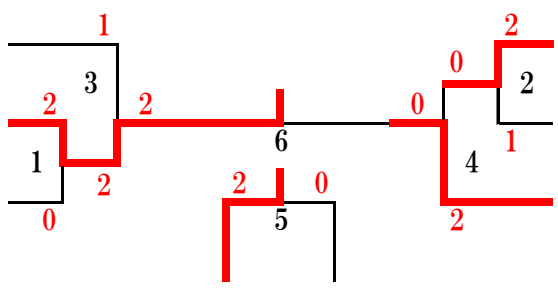

## 65歳以上女子複 （65WD）

| | 65WD | 天羽<br>上田 | 薬師寺<br>黒崎 | 宿里<br>澄川 | 勝　敗 | 順　位 |
|---|---|---|---|---|---|---|
| 1 | 天羽淳子（フレッシュ三田）<br>上田美穂子（Ｓｕｐｅｒ Ｂｉｒｄ） | | 2-0 | 0-2 | 1-1 | 2 |
| 2 | 薬師寺久美子（北神クラブ）<br>黒崎ヒデ子（北神クラブ） | 0-2 | | 0-2 | 0-2 | 3 |
| 3 | 宿里和江（西宮）<br>澄川稔子（北神クラブ） | 2-0 | 2-0 | | 2-0 | 1 |

## 70･75歳以上男子複 （70MD）

1 井口信夫（竜神クラブ）
　服部清彦（ＰＡＮＤＯＲＡ）
2 神吉義雄（グリップエンド）
　渡辺博氏（神鋼神戸）
3 中本　亨（ウェストシルバー）
　本田丈夫（ウェストシルバー）
4 藤本次郎（あすなろクラブ）
　山路栄三郎（芦屋クラブ）
5 中川友三（プリッツ）
　滝本嘉美（ウェストシルバー）
6 北村房義（緑ヶ丘クラブ）
　友金利一（神鋼神戸）

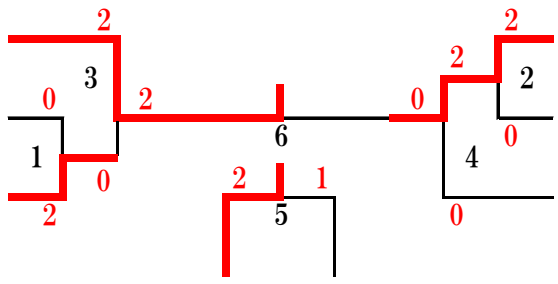

## 75歳以上男子複 （75MD）

1 神吉義雄（グリップエンド）
　渡辺博氏（神鋼神戸）
2 中川友三（プリッツ）
　滝本嘉美（ウェストシルバー）

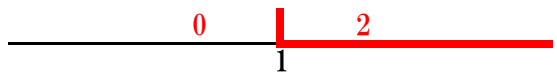

## 70･75歳以上女子複 （70WD）

1 野村宣子（宝塚）
　友金征子（宝塚）
2 井上三知（西宮）
　下山タエ子（クリッパーズ）
3 西川公子（伊丹）
　苫井尚子（ＢＡＭＢＩ）
4 的場幸枝（川西）
　本多泰江（クリッパーズ）

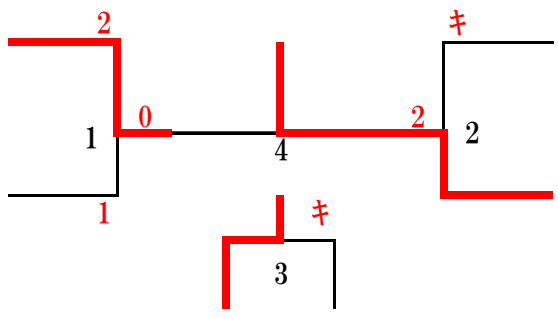

# 一般混合複A （XA）

1 吾野 文人（関西学院大学）
宇都宮 茉佑（関西学院大学）

2 赤松 楓己（JunKie）
伊勢 愛奈（NANASEA'Z）

3 島川 翔太（甲南大学）
山下 華奈（甲南大学）

4 柳川 亮二（新明和工業）
久崎 美鶴香（Super Bird）

5 戸田 雅大（神戸学院大学）
横内 美紗（神戸学院大学）

6 宮丸 拓海（TEAM BOSS）
門元 美樹（三菱電機神戸）

7 宇山 大洋（猪名川クラブ）
田中 亜実（猪名川クラブ）

8 植田 真伍（PLAD）
生沢 美咲（Believe）

9 江川 尚志（関西学院大学）
岩崎 遥香（関西学院大学）

10 藤井 奨（三菱電機姫路）
大西 梓（零～ZERO～）

11 安本 将希（神戸学院大学）
植村 彩夏（神戸学院大学）

12 田中 雅臣（武蔵）
岩崎 知恵（ドレミ）

13 堤 圭吾（新日鐵住金広畑）
野村 このみ（TEAM BOSS）

14 明地 達也（新日鐵住金広畑）
八島 緑（Futures）

15 福原 雄志（関西学院大学）
蘭 沙也可（関西学院大学）

16 柳川 智（シャトル）
畑末 絵理香（川西）

17 町田 翔平（大阪チタニウムテクノロジーズ）
森山 美和子（大阪チタニウムテクノロジーズ）

18 田邊 公規（甲南大学）
竹中 愛依里（甲南大学）

19 東崎 裕史（三木シャトル）
村上 綾香（Super Bird）

20 池田 朋也（関西学院大学）
重信 萌夏（関西学院大学）

21 宮本 康平（甲南大学）
奴賀 由佳子（甲南大学）

22 片平 雄理（新明和工業）
小松 瑞穂（TEAM BOSS）

23 武本 颯（神戸学院大学）
澤田 佳穂（神戸学院大学）

24 八十 友昭（西播クラブ）
芹野 啓子（西播クラブ）

25 植田 敏孝（新明和工業）
松村 綾加（零～ZERO～）

# 一般混合複B （XB）

| | XB | 島田<br>山本 | 徳賀<br>松本 | 坂本<br>玉倉 | 勝 敗 | 順 位 |
|---|---|---|---|---|---|---|
| 1 | 島田 昌幸（piyopiyo）<br>山本 英子（piyopiyo） | | 2-1 | 0-2 | 1-1 | 2 |
| 2 | 徳賀 和章（piyopiyo）<br>松本 恵理（piyopiyo） | 1-2 | | 0-2 | 0-2 | 3 |
| 3 | 坂本 翼（Treasures）<br>玉倉 未来（武庫BC） | 2-0 | 2-0 | | 2-0 | 1 |

# 30･35歳以上混合複 （30X）

1 福島 哲也（PLAD）
三好 綾子（シャトル）

2 木全 純明（Plasma）
岸本 瞳（Believe）

3 松浦 晋太郎（大和製衡）
松浦 有里（あい＆あい）

4 松尾 誠一（NANASEA'Z）
大友 ひとみ（NANASEA'Z）

5 廣瀬 雄祐（新明和工業）
神崎 宏子（KAIMEI）

6 伊藤 博哲（大和製衡）
野田 美歩（宝塚）

## 40歳以上混合複 （40X）

1 横田 雅士（三木シャトル）
横田 貴子（バドラー）

2 曽我部 博光（CRAZY MONKEY）
三河 奈美（JOLLY）

3 中島 勝（あすなろクラブ）
大西 陽子（シャトル）

4 西垣 秀雄（SUCCESS）
池 直美（バドラー）

5 松井 大輔（TEAM KENKEN）
松井 紀子（TEAM KENKEN）

6 松本 貢團（White shuttle）
高橋 恵美子（White shuttle）

7 長井 純一郎（シャトル）
加波 美智代（三田ウィングス）

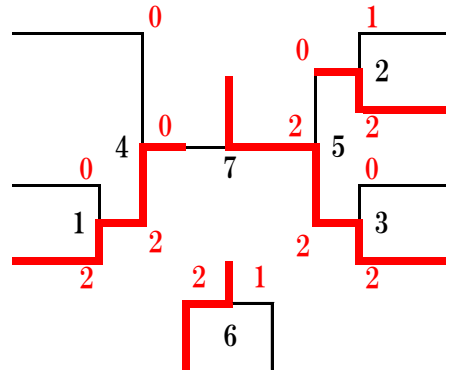

## 45歳以上混合複 （45X）

1 坂本 隆英（伊丹BC）
坂本 裕恵（伊丹）

2 甲斐 裕二（piyopiyo）
真殿 温美（教職員）

3 芝崎 長武（三木シャトル）
藤谷 富代（TEAM KENKEN）

4 槌道 康雄（安室SELFISH）
加藤 尚代（ADVANCE）

5 矢野 辰幸（難波クラブ）
尾場瀬 美晴（武庫BC）

6 岩本 隆治（はにーぃず）
大道 小百合（フレッシュ三田）

7 森田 実（伊丹BC）
藤村 広子（ぐるぐるパンチ）

8 三河 智成（安室SELFISH）
森重 陽子（姫路）

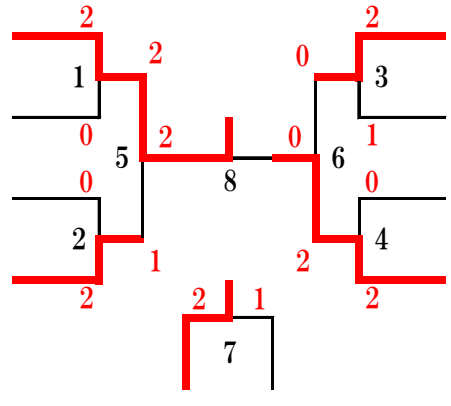

## 50歳以上混合複 （50X）

1 高垣 達洋（三木シャトル）
高垣 尚美（あい&あい）

2 多田 等（PANDORA）
中井 佳代（PANDORA）

3 柴田 真志（Volano）
大西 直子（Volano）

4 秋月 道隆（AQUA）
秋月 能子（AQUA）

5 本田 一広（兵庫県庁バドミントン部）
濱村 明美（REAL）

6 武中 孝寛（TAJIMA）
福見 広子（豊岡クラブ）

7 遠藤 裕司（ウッディシャトルズ）
遠藤 雅希（北神クラブ）

8 江口 武志（NANASEA'Z）
外村 和美（北神クラブ）

9 村角 賢三（BUZZ）
古河 美保（piyopiyo）

10 八十 友昭（西播クラブ）
芹野 啓子（西播クラブ）

11 長渡 邦祥（Volano）
原田 久美子（Volano）

12 田辺 浩一（安室SELFISH）
田辺 裕美（姫路）

13 林 延行（はにーぃず）
三浦 晴美（フレッシュ三田）

14 中野 克也（ウッディシャトルズ）
上村 広子（KAIMEI）

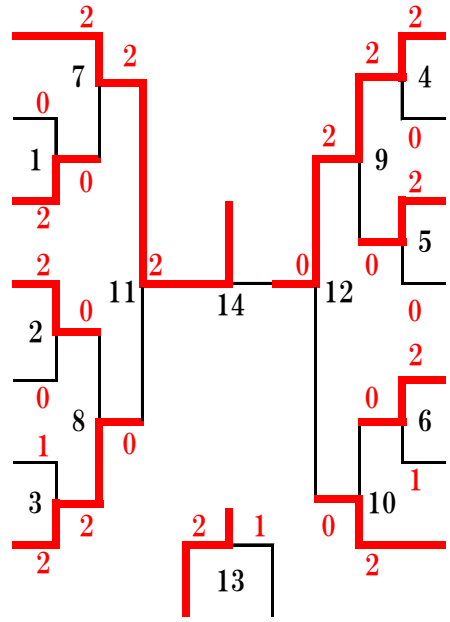

## 55歳以上混合複 （55X）

1 加藤 隆弘（高砂BS）
加藤 蓮子（高砂BS）

2 房田 憲児（三菱重工神戸）
浜崎 典子（成徳スマイル）

3 魚谷 哲司（AQUA）
魚谷 潤子（AQUA）

4 作田 健（はにーぃず）
古沢 多香子（Volano）

5 羽鳥 正美（ブルーシャンス）
小山 恵美（ブルーシャンス）

6 平 昌一（新明和工業）
竹下 真智代（ペガサス）

7 馬場 剛（はにーぃず）
藤野 直美（フレッシュ三田）

8 坂元 宏康（PANDORA）
坂元 悦子（あくらBC）

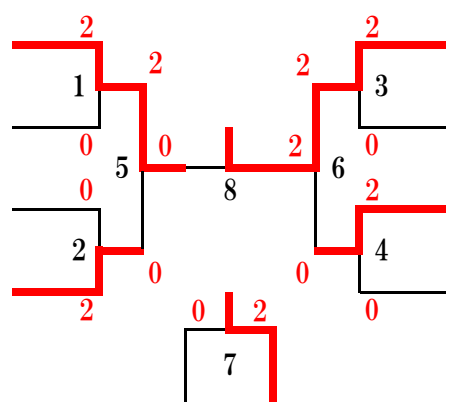

# 60歳以上混合複 （60X）

1 濱村 政義（フレッシュ三田）
乃美 喜代子（宝塚）

2 美浪 一成（難波クラブ）
奥 郁（自由が丘）

3 福水 一郎（白鳥美羽）
福水 美保（白鳥美羽）

4 小西 秀政（ウッディシャトルズ）
吉平 圭子（フレッシュ三田）

5 藤林 正雄（HANDS）
山住 恭恵子（BEAD）

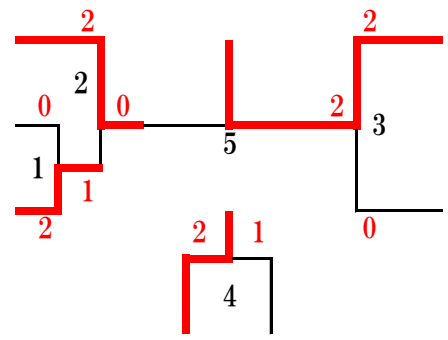


# 65･70･75歳以上混合複 （65X）

1 中村 昇（むささび会）
島本 恭子（むささび会）

2 小林 勝昭（神鋼神戸）
梅田 ふみ子（宝塚）

3 澄川 良雄（伊丹BC）
澄川 稔子（北神クラブ）

4 竹村 和夫（Super Bird）
上田 美穂子（Super Bird）

5 打田 博保（竜神クラブ）
下山 タエ子（クリッパーズ）

6 竹内 茂（プリッツ）
天羽 淳子（フレッシュ三田）

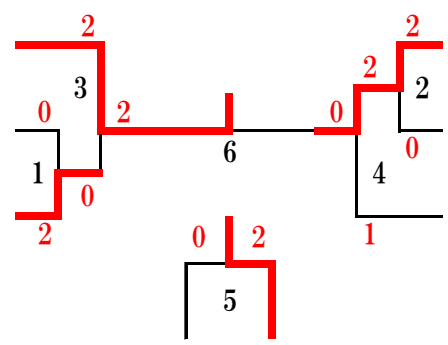

平成26年度

# 第68回大会の記録

日　程：平成26年5月10日(土) ～ 5月25日(日)

会　場：三菱重工神戸スポーツセンター、三菱電機神戸体育館

| | | | | | | |
|---|---|---|---|---|---|---|
| 一般男子単A | 植田将成 | (龍谷大学) | 松浦晋太郎 | (大和製衡) | 山元渉平 | (関西学院大学) |
| 一般男子複A | 庄旭明 | (大和製衡) | 栗田輝亮 | (Treasures) | 上田修也 | (神戸学院大学) |
| | 鈴木雄一朗 | (大和製衡) | 西川夏樹 | (Treasures) | 野村陸人 | (神戸学院大学) |
| 一般女子単A | 大迫晴加 | (三菱電機) | 室園菜摘 | (三菱電機) | 藤井珠生 | (三菱電機) |
| 一般女子複A | 大迫晴加 | (三菱電機) | 木戸美咲 | (三菱電機) | 大澤萌梨 | (関西学院大学) |
| | 平野華梨 | (三菱電機) | 伊藤月規 | (三菱電機) | 遠藤麻奈美 | (関西学院大学) |
| 一般混合複A | 川口佳介 | (三菱電機伊丹) | 藤井奨 | (三菱電機姫路) | 上田修也 | (神戸学院大学) |
| | 平野華梨 | (三菱電機) | 藤井梓 | (零～ZERO～) | 樫山実穂 | (神戸学院大学) |
| 一般男子単B | 木畑優大 | (東洋大姫路高校) | 的場雄士 | (東洋大姫路高校) | 島田匠 | (東洋大姫路高校) |
| 一般男子複B | 原田駿平 | (関西学院大学) | 高木将史 | (関西学院大学) | 岸田大和 | (Clear Chance) |
| | 江戸智哉 | (関西学院大学) | 栗田純貴 | (Treasures) | 宮地雄介 | (BUBBLES) |
| 一般女子単B | 石上加奈子 | (園田学園高校) | 長渡咲季 | (園田学園高校) | 澤田佳穂 | (市尼崎高校) |
| 一般女子複B | 森山美和子 | (大阪チタニウムテクノロジーズ) | 島田紬 | (市尼崎高校) | 沖村美穂 | (県西宮高校) |
| | 森元美聡 | (成徳スマイル) | 澤田佳穂 | (市尼崎高校) | 吉田早紀 | (県西宮高校) |
| 一般混合複B | 日下部貴宏 | (武庫BC) | 下堂恭平 | (武庫BC) | 嶋川祐 | (あすなろクラブ) |
| | 玉倉未来 | (武庫BC) | 瀬戸田美貴 | (武庫BC) | 丸茂ゆい | (しぇいくはんずKOBE) |
| 30歳以上男子単 | 山崎元裕 | (零～ZERO～) | 馬場一平 | (BUBBLES) | 大口敦 | (銀－しろがね－) |
| 30歳以上男子複 | 山崎元裕 | (零～ZERO～) | 垣内大輔 | (高砂BS) | 奥本栄一 | (Futures) |
| | 木村洋輔 | (零～ZERO～) | 松尾光弘 | (零～ZERO～) | 吉田明史 | (Futures) |
| 30歳以上女子単 | 木村藍 | (武庫BC) | 今井宏子 | (ドレミ) | | |
| 30歳以上女子複 | 松居絵美 | (シャトル) | 大北良子 | (Futures) | 山内直子 | (SuperBird) |
| | 三好綾子 | (シャトル) | 山之口緑 | (Futures) | 野田美歩 | (宝塚) |
| 30歳以上混合複 | 大石斉 | (新日鐵住金広畑) | 松尾光弘 | (零～ZERO～) | 山崎元裕 | (零～ZERO～) |
| | 中山知未 | (零～ZERO～) | 西多優子 | (バドラー) | 山之口緑 | (Futures) |
| 35歳以上男子単 | 小川貴史 | (大阪チタニウムテクノロジーズ) | 奥洞桂介 | (大和製衡) | 山口将史 | (武庫BC) |
| 35歳以上男子複 | 横田英士 | (大和製衡) | 三宅隆之 | (猪名川クラブ) | 小川貴史 | (大阪チタニウムテクノロジーズ) |
| | 奥洞桂介 | (大和製衡) | 児玉貴之 | (三菱電機伊丹) | 三好健吾 | (PLAD) |
| 35歳以上女子複 | 西多優子 | (バドラー) | 忠谷恭子 | (バドラー) | 稲田百合 | (あい&あい) |
| | 礒元琴美 | (バドラー) | 大西陽子 | (バドラー) | 畑末絵理香 | (川西) |
| 35歳以上混合複 | 飛彈雅一 | (大阪チタニウムテクノロジーズ) | 曽我部博光 | (CrazyMonkey) | 原田真和 | (SUCCESS) |
| | 飛騨真由美 | (成徳スマイル) | 三河奈美 | (ミスチバスモンキー) | 今井幸子 | (ドレミ) |
| 40歳以上男子単 | 高井雅也 | (三木シャトル) | 阿久津俊彦 | (Futures) | 五十嵐勝 | (大和製衡) |
| 40歳以上男子複 | 高井雅也 | (三木シャトル) | 中島勝 | (あすなろクラブ) | 浜田宣行 | (NISHIWAKI) |
| | 横田雅士 | (三木シャトル) | 長井純一郎 | (シャトル) | 藤本賢二 | (NISHIWAKI) |
| 40歳以上女子単 | 溝渕いづみ | (北神クラブ) | 中島純子 | (バドラー) | 佐藤琳 | (バドラー) |
| 40歳以上女子複 | 高橋朋子 | (バドラー) | 阿久津和恵 | (Believe) | 横野永都子 | (Believe) |
| | 池直美 | (バドラー) | 横田貴子 | (バドラー) | 小野一恵 | (Believe) |
| 40歳以上混合複 | 長井純一郎 | (シャトル) | 五十嵐勝 | (大和製衡) | 横田雅士 | (三木シャトル) |
| | 中島純子 | (バドラー) | 五十嵐明己 | (Volano) | 横田貴子 | (バドラー) |
| 45歳以上男子単 | 永井義人 | (シャトル) | 木田英明 | (大和製衡) | 坂本隆英 | (伊丹BC) |
| 45歳以上男子複 | 川北敏也 | (SuperBird) | 永井義人 | (シャトル) | 木田英明 | (大和製衡) |
| | 遠藤裕司 | (ウッディシャトルズ) | 森園幸太郎 | (SuperBird) | 藤原光雄 | (難波クラブ) |
| 45歳以上女子単 | 遠藤雅希 | (北神クラブ) | 堀内美幸 | (あい&あい) | 大内かこ | (いなみの) |
| 45歳以上女子複 | 高垣尚美 | (あい&あい) | 吉井正美 | (あい&あい) | 谷川佐由里 | (Volano) |
| | 大東恵里子 | (川西) | 中津留千穂 | (あい&あい) | 五十嵐明己 | (Volano) |
| 45歳以上混合複 | 高垣達洋 | (三木シャトル) | 藤原光雄 | (難波クラブ) | 森園幸太郎 | (SuperBird) |
| | 高垣尚美 | (あい&あい) | 松浦真知子 | (PANDORA) | 森園ひろみ | (SuperBird) |
| 50歳以上男子単 | 玉井隆 | (Volano) | 島田昌幸 | (Piyopiyo) | 吉田肇 | (垂水クラブ) |
| 50歳以上男子複 | 高野和久 | (SuperBird) | 百田和正 | (フレッシュ三田) | 安藤博明 | (AQUA) |
| | 児玉実 | (SuperBird) | 上田稔 | (Volano) | 秋月道隆 | (AQUA) |
| 50歳以上女子単 | 外村和美 | (北神クラブ) | 小山恵美 | (ブルーシャンス) | 上村広子 | (KAIMEI) |
| 50歳以上女子複 | 秋月能子 | (AQUA) | 末次美苗 | (西宮) | 小山恵美 | (ブルーシャンス) |
| | 外村和美 | (北神クラブ) | 有元千寿 | (西宮) | 宮森ひとみ | (Plaisir) |
| 50歳以上混合複 | 江口武志 | (NANASEA'Z) | 秋月道隆 | (AQUA) | 松浦啓介 | (ウッディシャトルズ) |
| | 外村和美 | (北神クラブ) | 秋月能子 | (AQUA) | 大東恵里子 | (川西) |
| 55歳以上男子単 | 高橋巖 | (難波クラブ) | 鋪田昇功 | (神鋼加古川) | 吉田芳敬 | (兵庫県庁) |
| 55歳以上男子複 | 福水一郎 | (白鳥美羽) | 岡田富雄 | (HANDS) | 高橋巖 | (難波クラブ) |
| | 野花芳弘 | (フレッシュ三田) | 藤林正雄 | (HANDS) | 美浪一成 | (難波クラブ) |
| 55歳以上女子単 | 澄川稔子 | (北神クラブ) | 吉平圭子 | (フレッシュ三田) | 奥郁 | (自由が丘) |
| 55歳以上女子複 | 吉平圭子 | (フレッシュ三田) | 大野直美 | (フレッシュ三田) | 奥郁 | (自由が丘) |
| | 浜崎典子 | (成徳スマイル) | 岡本慶子 | (ドレミ) | 中村雅美 | (あじさい) |
| 55歳以上混合複 | 高橋巖 | (難波クラブ) | 野花芳弘 | (フレッシュ三田) | 福水一郎 | (白鳥美羽) |
| | 浜崎典子 | (成徳スマイル) | 大野直美 | (フレッシュ三田) | 福水美保 | (白鳥美羽) |
| 60歳以上男子単 | 中村昇 | (むささび会) | 角田道夫 | (兵庫県庁) | 肝月肇 | (AQUA) |
| 60歳以上男子複 | 竹内茂 | (プリッツ) | 中村昇 | (むささび会) | 入口藤男 | (緑ヶ丘クラブ) |
| | 肝月肇 | (AQUA) | 山住栄 | (JFE) | 寺岡隆行 | (成徳スマイル) |
| 60･65歳以上女子単 | 藤田咲美 | (姫路) | 天羽淳子 | (フレッシュ三田) | 福武里美 | (I・Bサークル) |
| 60歳以上女子複 | 乃美喜代子 | (宝塚) | 藤田咲美 | (姫路) | 天羽淳子 | (フレッシュ三田) |
| | 小林真知子 | (宝塚) | 馬場路子 | (三田ウイングス) | 安岡一美 | (いなみの) |
| 60歳以上混合複 | 中村昇 | (むささび会) | 塩飽初 | (Piyopiyo) | 入口藤男 | (緑ヶ丘クラブ) |
| | 島本恭子 | (むささび会) | 藤田咲美 | (姫路) | 小林真知子 | (宝塚) |
| 65歳以上男子単 | 牛尾俊秋 | (ADVANCE) | 山路栄三郎 | (六甲クラブ) | 伊藤好道 | (ウエストシルバー) |
| 65歳以上男子複 | 財前利信 | (零～ZERO～) | 小林幹男 | (CrazyMonkey) | 石黒正清 | (三菱重工神戸) |
| | 河合信也 | (神鋼高砂) | 井口信夫 | (竜神クラブ) | 伊藤好道 | (ウエストシルバー) |
| 65歳以上女子複 | 古川文子 | (AQUA) | 苫井尚子 | (BAMBI) | 片山房子 | (西播クラブ) |
| | 岸本喜美江 | (AQUA) | 梅田ふみ子 | (宝塚) | 坂田弘美 | (ADVANCE) |
| 65歳以上混合複 | 服部清彦 | (PANDORA) | 石黒正清 | (三菱重工神戸) | 井口信夫 | (竜神クラブ) |
| | 神谷晴美 | (北神クラブ) | 苫井尚子 | (BAMBI) | 西川公子 | (伊丹) |
| 70歳以上男子単 | 打田博保 | (竜神クラブ) | 友金利一 | (神鋼神戸) | 藤本次郎 | (あすなろクラブ) |
| 70･75歳以上男子複 | 打田博保 | (竜神クラブ) | 中本亨 | (ウエストシルバー) | 友金利一 | (神鋼神戸) |
| | 藤江久善 | (垂水クラブ) | 本田丈夫 | (ウエストシルバー) | 小林勝昭 | (神鋼神戸) |
| 70歳以上女子単 | 本多泰江 | (クリッパーズ) | 的場幸枝 | (川西) | 太田垣瞳 | (姫路) |
| 70歳以上女子複 | 的場幸枝 | (川西) | 野村宣子 | (宝塚) | 井上三知 | (西宮) |
| | 本多泰江 | (クリッパーズ) | 友金征子 | (宝塚) | 下山タエ子 | (クリッパーズ) |
| 70歳以上混合複 | 小林勝昭 | (神鋼神戸) | 北村房義 | (緑ヶ丘クラブ) | 友金利一 | (神鋼神戸) |
| | 梅田ふみ子 | (宝塚) | 北村洋子 | (緑ヶ丘) | 野村宣子 | (宝塚) |
| 75歳以上男子単 | 中西久昌 | (三木赤とんぼ) | 高山道喜 | (垂水クラブ) | 佐々木繁夫 | (垂水クラブ) |

平成27年度　　日　程：平成27年5月4日(月・祝) ～ 5月17日(日)

# 第69回大会の記録

会　場：三菱重工神戸スポーツセンター、神戸総合運動公園グリーンアリーナ神戸、神戸市立中央体育館

| 種目 | 優勝 | 準優勝 | 3位 |
|---|---|---|---|
| 一般男子単A | 吾野文人(関西学院大学) | 庄旭明(大和製衡) | 北里元輝(関西学院大学) |
| 一般男子複A | 庄旭明(大和製衡)<br>鈴木雄一朗(大和製衡) | 高瀬世慈(甲南大学)<br>佐藤宏亮(甲南大学) | 吾野文人(関西学院大学)<br>山下大輔(関西学院大学) |
| 一般女子単A | 大田尾有香(三菱電機) | 岩崎遥香(関西学院大学) | 谷口静香(関西学院大学) |
| 一般女子複A | 木戸美咲(三菱電機)<br>伊藤月規(三菱電機) | 遠藤麻奈美(関西学院大学)<br>大澤萌梨(関西学院大学) | 石上加奈子(園田学園高校)<br>横山恵里香(園田学園高校) |
| 一般混合複A | 庄旭明(大和製衡)<br>野村このみ(高砂南高校教員) | 藤井奨(三菱電機姫路)<br>藤井梓(零～ZERO～) | 堤圭吾(新日鐵住金広畑)<br>稲葉菜保美(三田サフィニア) |
| 一般男子単B | 安田涼亮(市尼崎高校) | 影長嵩弘(Gambler's) | 三宅仁志(Gambler's) |
| 一般男子複B | 岸田大和(武庫BC)<br>奥田亨(武庫BC) | 橘佳亮(甲南大学)<br>井崎雄介(甲南大学) | 安田涼亮(市尼崎高校)<br>伊藤和命(市尼崎高校) |
| 一般女子単B | 澤田佳穂(市尼崎高校) | 五十嵐咲紀(園田学園高校) | 高瀬茉理子(夙川学院高校) |
| 一般女子複B | 寺垣汀育(園田学園高校)<br>横溝涼帆(園田学園高校) | 尾場瀬妃菜(園田学園高校)<br>辰見真梨(園田学園高校) | 岡田眞子(園田学園高校)<br>野津藍香(園田学園高校) |
| 一般混合複B | 内海貴裕(JunKie)<br>嶋愛里(JunKie) | 品川恭輝(Treasures)<br>池田暁子(成徳スマイル) | 中岡祐基(西播クラブ)<br>武内菜津美(武庫BC) |
| 30歳以上男子単 | 山崎元裕(零～ZERO～) | 松尾光弘(零～ZERO～) | 奥山茂樹(猪名川クラブ) |
| 30歳以上男子複 | 大石斉(PLAD)<br>福島哲也(PLAD) | 垣内大輔(高砂BS)<br>松尾光弘(零～ZERO～) | 山内良斗(SuperBird)<br>奥山茂樹(猪名川クラブ) |
| 30歳以上女子複 | 佐野ゆかり(我流)<br>奥山加奈(SuperBird) | 中野景子(武庫BC)<br>山下奈緒美(武庫BC) | 杵島奈央(NANASEA'Z)<br>西薗弥生(Cats) |
| 30歳以上混合複 | 福島哲也(PLAD)<br>三好綾子(シャトル) | 奥山茂樹(猪名川クラブ)<br>奥山加奈(SuperBird) | 松尾光弘(零～ZERO～)<br>酒井ゆり子(高砂BS) |
| 35歳以上男子単 | 奥洞桂介(大和製衡) | 田村和幸(西播クラブ) | 大西雅巳(アイビー) |
| 35歳以上男子複 | 杉原真司(PLAD)<br>孫田貴成(教職員) | 服部紀男(安室SELFISH)<br>三木友和(安室SELFISH) | 永井智(猪名川クラブ)<br>三宅隆之(猪名川クラブ) |
| 35歳以上女子単 | 大西陽子(シャトル) | 木村藍(武庫BC) | 今井宏子(ドレミ) |
| 35歳以上女子複 | 神農友美(緑ヶ丘)<br>西原香織(緑ヶ丘) | 大西陽子(シャトル)<br>山中純子(Futures) | 加波美智代(三田ウイングス)<br>金田佳奈江(あじさい) |
| 35歳以上混合複 | 奥洞桂介(大和製衡)<br>岸本瞳(Believe) | 立石琢史(シャトル)<br>加波美智代(三田ウイングス) | 神農紘瑛(緑ヶ丘クラブ)<br>西原香織(緑ヶ丘) |
| 40歳以上男子単 | 高井雅也(三木シャトル) | 阿久津俊彦(Futures) | 橋本哲也(神戸市役所) |
| 40歳以上男子複 | 高井雅也(三木シャトル)<br>横田雅士(三木シャトル) | 小川貴史(大阪チタニウムテクノロジーズ)<br>長井純一郎(シャトル) | 西垣秀雄(SUCCESS)<br>阿久津俊彦(Futures) |
| 40歳以上女子単 | 溝渕いづみ(北神クラブ) | 水船奈緒(アイビー) | 阿久津和恵(Believe) |
| 40歳以上女子複 | 高橋朋子(バドラー)<br>池直美(バドラー) | 横田貴子(バドラー)<br>忠谷恭子(バドラー) | 大平美恵子(Believe)<br>水船奈緒(アイビー) |
| 40歳以上混合複 | 鈴木草麻生(ぐるぐるパンチ)<br>鈴木奈緒美(ぐるぐるパンチ) | 阿久津俊彦(Futures)<br>阿久津和恵(Believe) | 川北敏也(SuperBird)<br>川北千枝子(SuperBird) |
| 45歳以上男子単 | 五十嵐勝(大和製衡) | 井口昌好(TAJIMA) | 永井義人(シャトル) |
| 45歳以上男子複 | 川北敏也(SuperBird)<br>遠藤裕司(ウッディシャトルズ) | 木田英明(大和製衡)<br>藤原光雄(難波クラブ) | 上野誠(難波クラブ)<br>谷川征洋(Volano) |
| 45歳以上女子単 | 谷川佐由里(Volano) | 堀内美幸(あい&あい) | 遠藤雅希(北神クラブ) |
| 45歳以上女子複 | 大西直子(Volano)<br>岸田弘美(Volano) | 辻田尚子(伊丹)<br>加納奈津子(伊丹) | 吉井正美(あい&あい)<br>中津留千穂(あい&あい) |
| 45歳以上混合複 | 藤原光雄(難波クラブ)<br>松浦真知子(PANDORA) | 五十嵐勝(大和製衡)<br>五十嵐明己(Volano) | 永井義人(シャトル)<br>森園ひろみ(SuperBird) |
| 50歳以上男子単 | 木田英明(大和製衡) | 羽鳥正美(ブルーシャンス) | 牛尾重信(Volano) |
| 50歳以上男子複 | 玉井隆(Volano)<br>児玉実(SuperBird) | 多田等(PANDORA)<br>近成克広(PANDORA) | 秋月道隆(AQUA)<br>安藤博明(AQUA) |
| 50歳以上女子単 | 高垣尚美(あい&あい) | 外村和美(北神クラブ) | 吉井正美(あい&あい) |
| 50歳以上女子複 | 高垣尚美(あい&あい)<br>大東恵里子(川西) | 山西佳子(宝塚)<br>佐伯悦恵(宝塚) | 秋月能子(AQUA)<br>外村和美(北神クラブ) |
| 50歳以上混合複 | 高垣達洋(三木シャトル)<br>高垣尚美(あい&あい) | 秋月道隆(AQUA)<br>秋月能子(AQUA) | 島田昌幸(Piyopiyo)<br>山本英子(Piyopiyo) |
| 55歳以上男子単 | 福水一郎(白鳥美羽) | 高橋巖(難波クラブ) | 野花芳弘(フレッシュ三田) |
| 55歳以上男子複 | 福水一郎(白鳥美羽)<br>野花芳弘(フレッシュ三田) | 作田健(はにーぃず)<br>馬場剛(はにーぃず) | 林豊彦(三菱重工神戸)<br>坂本昌信(我流) |
| 55歳以上女子単 | 堀人友子(あじさい) | 林ミエ子(AQUA) | |
| 55歳以上女子複 | 中嶋由香里(あい&あい)<br>洞山和子(あい&あい) | 清水靖子(SuperBird)<br>坪山佳代(ADVANCE) | 藤野直美(フレッシュ三田)<br>岡本和枝(フレッシュ三田) |
| 55歳以上混合複 | 野花芳弘(フレッシュ三田)<br>岡本慶子(ドレミ) | 高橋巖(難波クラブ)<br>浜崎典子(成徳スマイル) | 美浪一成(難波クラブ)<br>入口秀子(緑ヶ丘) |
| 60歳以上男子単 | 坂本昌信(我流) | 肝月肇(AQUA) | 中村昇(むささび会) |
| 60歳以上男子複 | 横関勇(WINGS)<br>常深隆文(三木赤とんぼ) | 入口藤男(緑ヶ丘クラブ)<br>寺岡隆行(成徳スマイル) | 中村昇(むささび会)<br>山住栄(JFE) |
| 60・65歳以上女子単 | 吉平圭子(フレッシュ三田) | 天羽淳子(フレッシュ三田) | 藤田咲美(姫路) |
| 60歳以上女子複 | 吉平圭子(フレッシュ三田)<br>地神京子(ADVANCE) | 藤田咲美(姫路)<br>馬場路子(三田ウイングス) | 乃美喜代子(宝塚)<br>小林真知子(宝塚) |
| 60歳以上混合複 | 濱村政義(フレッシュ三田)<br>乃美喜代子(宝塚) | 竹内茂(プリッツ)<br>吉平圭子(フレッシュ三田) | 竹村和夫(SuperBird)<br>上田美穂子(SuperBird) |
| 65歳以上男子単 | 牛尾俊秋(ADVANCE) | 山路栄三郎(六甲クラブ) | 角田道夫(兵庫県庁) |
| 65歳以上男子複 | 財前利信(零～ZERO～)<br>河合信也(神鋼高砂) | 塩飽初(Piyopiyo)<br>井口信夫(竜神クラブ) | 渡海忍(BUZZ)<br>井上宗明(BUZZ) |
| 65歳以上女子複 | 薬師寺久美子(北神クラブ)<br>黒崎ヒデ子(北神クラブ) | 北脇和子(宝塚)<br>酒巻美代子(宝塚) | 岸本喜美江(AQUA)<br>古川文子(AQUA) |
| 65歳以上混合複 | 塩飽初(Piyopiyo)<br>天羽淳子(フレッシュ三田) | 井口信夫(竜神クラブ)<br>西川公子(伊丹) | 豚座一利(WINGS)<br>岸本喜美江(AQUA) |
| 70歳以上男子単 | 小原武(三木赤とんぼ) | 田中至(神鋼神戸) | 友金利一(神鋼神戸) |
| 70歳以上男子複 | 友金利一(神鋼神戸)<br>小林勝昭(神鋼神戸) | 服部清彦(PANDORA)<br>藤本次郎(あすなろクラブ) | 打田博保(竜神クラブ)<br>藤江久善(垂水クラブ) |
| 70歳以上女子単 | 本多泰江(クリッパーズ) | | |
| 70歳以上女子複 | 的場幸枝(川西)<br>本多泰江(クリッパーズ) | 野村宣子(宝塚)<br>友金征子(宝塚) | 井上三知(西宮)<br>下山タエ子(クリッパーズ) |
| 70歳以上混合複 | 小林勝昭(神鋼神戸)<br>梅田ふみ子(宝塚) | 友金利一(神鋼神戸)<br>野村宣子(宝塚) | 北村房義(緑ヶ丘クラブ)<br>北村洋子(緑ヶ丘) |
| 75歳以上男子単 | 佐々木繁夫(垂水クラブ) | 神吉義雄(グリップエンド) | |

平成28年度　　日　程：平成28年4月30日(土) ～ 5月14日(土)

# 第70回大会の記録

会　場：ウィンク体育館(姫路中央体育館)、三菱重工神戸スポーツセンター、三菱電機神戸体育館

| 種目 | 優勝 | 準優勝 | 3位 |
|---|---|---|---|
| 一般男子単A | 友金利玖斗(神戸村野工業高校) | 鈴木雄一朗(大和製衡) | 宮本康平(甲南大学) |
| 一般男子複A | 田中祐聖(関西学院大学)<br>麻井恒宏(関西学院大学) | 高瀬世慈(甲南大学)<br>佐藤宏亮(甲南大学) | 浅原利希哉(関西学院大学)<br>栗田輝亮(Treasures) |
| 一般女子単A | 高木美季(三菱電機) | 重信萌夏(関西学院大学) | 木村百花(三菱電機) |
| 一般女子複A | 大迫晴加(三菱電機)<br>木村百花(三菱電機) | 木戸美咲(三菱電機)<br>田島優乃華(三菱電機) | 高木美季(三菱電機)<br>大田尾有香(三菱電機) |
| 一般混合複A | 山下大輔(関西学院大学)<br>小池紗葉(関西学院大学) | 鈴木雄一朗(大和製衡)<br>野村このみ(高砂南高校教員) | 吾野文人(関西学院大学)<br>宇都宮茉佑(関西学院大学) |
| 一般男子単B | 赤田尚輝(関西学院大学) | 伊津野誠(伊丹BC) | 田中雅臣(武蔵) |
| 一般男子複B | 江戸智哉(関西学院大学)<br>山崎拡(関西学院大学) | 白水智士(神戸学院大学)<br>奥田勝吾(神戸学院大学) | 山本剛士(ClearChance)<br>梶浦孝規(ClearChance) |
| 一般混合複B | 小谷翔(兵庫県立大学神戸)<br>福田梨帆(兵庫県立大学神戸) | 東風平健太(BUBBLES)<br>黒瀬奈都美(猪名川クラブ) | 山下達朗(Junkie)<br>玉倉未来(武庫BC) |
| 30歳以上男子単 | 大石斉(新日鉄住金広畑) | 高橋修平(PLAD) | 山崎元裕(零～ZERO～) |
| 30歳以上男子複 | 大石斉(新日鉄住金広畑)<br>福島哲也(PLAD) | 松尾光弘(零～ZERO～)<br>木村洋輔(零～ZERO～) | 為則賢祐(シャトル)<br>内海貴裕(Junkie) |
| 30・35歳以上女子複 | 松浦友有里(あい&あい)<br>辻美穂(あい&あい) | 神農友美(緑ヶ丘)<br>西原香織(緑ヶ丘) | 八島緑(Futures)<br>中山知未(零～ZERO～) |
| 30歳以上混合複 | 明地達也(新日鉄住金広畑)<br>八島緑(Futures) | 福島哲也(PLAD)<br>三好綾子(シャトル) | 大石斉(新日鉄住金広畑)<br>中山知未(零～ZERO～) |
| 35歳以上男子単 | 城市竜幸(アイビー) | 松本将平(ちぃむなんぶ堂) | 三木友和(安室SELFISH) |
| 35歳以上男子複 | 永井智(猪名川クラブ)<br>三宅隆之(猪名川クラブ) | 立石琢史(シャトル)<br>神農紘瑛(成徳スマイル) | 小川貴史(大阪チタニウムテクノロジーズ)<br>長井純一郎(シャトル) |
| 35歳以上女子単 | 中田孝美(Volano) | 宮崎宏子(ドレミ) | |
| 35歳以上混合複 | 松居利和(PLAD)<br>松居絵美(シャトル) | 立石琢史(シャトル)<br>加波美智代(三田ウイングス) | 曽我部博光(CRAZYMONKE)<br>三河奈美(JOLLY) |
| 40歳以上男子単 | 高井雅也(三木シャトル) | 進藤恭輔(三木シャトル) | 石原泰祐(新日鉄住金広畑) |
| 40歳以上男子複 | 高井雅也(三木シャトル)<br>横田雅士(三木シャトル) | 中島勝(あすなろクラブ)<br>井下勝昌(ClearChance) | 大東鐵太郎(猪名川クラブ)<br>長井純一郎(シャトル) |
| 40歳以上女子単 | 溝渕いづみ(北神クラブ) | 横田貴子(バドラー) | 忠谷恭子(バドラー) |
| 40歳以上女子複 | 大西陽子(シャトル)<br>礒元琴美(バドラー) | 畑末絵理香(川西)<br>稲田百合(あい&あい) | 大平美恵子(Believe)<br>水船奈緒(アイビー) |
| 40歳以上混合複 | 横田雅士(三木シャトル)<br>横田貴子(バドラー) | 阿久津俊彦(Futures)<br>阿久津和恵(Believe) | 川北敏也(SuperBird)<br>川北千枝子(SuperBird) |
| 45歳以上男子単 | 永井義人(シャトル) | 武中孝寛(TAJIMA) | 坂本隆英(伊丹BC) |
| 45歳以上男子複 | 鈴木草麻生(ぐるぐるパンチ)<br>藤原英記(ぐるぐるパンチ) | 松浦洋一(ClearChance)<br>畑末和彦(ウッディシャトルズ) | 永井義人(シャトル)<br>森園幸太郎(SuperBird) |
| 45歳以上女子単 | 谷川佐由里(Volano) | 中島純子(バドラー) | 堀内美幸(あい&あい) |
| 45歳以上女子複 | 大西直子(Volano)<br>岸田弘美(Volano) | 吉井正美(あい&あい)<br>中津留千穂(あい&あい) | 中井佳代(PANDORA)<br>田辺真弓(PANDORA) |
| 45歳以上混合複 | 永井義人(シャトル)<br>中津留千穂(あい&あい) | 森園幸太郎(SuperBird)<br>森園ひろみ(SuperBird) | 坂本隆英(伊丹BC)<br>坂本裕恵(伊丹) |
| 50歳以上男子単 | 川北敏也(SuperBird) | 井口昌好(TAJIMA) | トースティーノン(SuperBird) |
| 50歳以上男子複 | 川北敏也(SuperBird)<br>遠藤裕司(ウッディシャトルズ) | 木田英明(大和製衡)<br>藤原光雄(PANDORA) | 牛尾重信(Volano)<br>柴田真志(Volano) |
| 50歳以上女子単 | 外村和美(北神クラブ) | 吉井正美(あい&あい) | 遠藤雅希(北神クラブ) |
| 50歳以上女子複 | 高垣尚美(あい&あい)<br>大東恵里子(川西) | 山西佳子(宝塚)<br>佐伯悦恵(宝塚) | 秋月能子(AQUA)<br>外村和美(北神クラブ) |
| 50歳以上混合複 | 高垣達洋(三木シャトル)<br>高垣尚美(あい&あい) | 中野克也(ウッディシャトルズ)<br>上村広子(KAIMEI) | 遠藤裕司(ウッディシャトルズ)<br>遠藤雅希(北神クラブ) |
| 55歳以上男子単 | 福水一郎(白鳥美羽) | 高橋巖(難波クラブ) | 長山武弘(パナソニック洲本) |
| 55歳以上男子複 | 正木幸一郎(はにぃーず)<br>平昌一(新明和工業) | 作田健(はにーぃず)<br>馬場剛(はにーぃず) | 福水一郎(白鳥美羽)<br>野花芳弘(フレッシュ三田) |
| 55・60歳以上女子単 | 竹下真智代(ペガサス) | 古沢多香子(AQUA) | 吉平圭子(フレッシュ三田) |
| 55歳以上女子複 | 藤野直美(フレッシュ三田)<br>岡本和枝(フレッシュ三田) | 中嶋由香里(あい&あい)<br>洞山和子(あい&あい) | 清水靖子(SuperBird)<br>坪山佳代(ADVANCE) |
| 55歳以上混合複 | 福水一郎(白鳥美羽)<br>福水美保(白鳥美羽) | 野花芳弘(フレッシュ三田)<br>岡本慶子(ドレミ) | 加藤隆弘(高砂BS)<br>加藤蓮子(高砂BS) |
| 60歳以上男子単 | 坂本昌信(我流) | 肝月肇(AQUA) | 横関勇(WINGS) |
| 60歳以上男子複 | 林豊彦(我流)<br>坂本昌信(我流) | 濱村政義(フレッシュ三田)<br>小西秀政(ウッディシャトルズ) | 竹内茂(プリッツ)<br>肝月肇(AQUA) |
| 60歳以上女子単 | 吉平圭子(フレッシュ三田) | | |
| 60歳以上女子複 | 吉平圭子(フレッシュ三田)<br>奥郁(自由が丘) | 乃美喜代子(宝塚)<br>小林真知子(宝塚) | 澄川稔子(北神クラブ)<br>大木和子(あじさい) |
| 60歳以上混合複 | 濱村政義(フレッシュ三田)<br>乃美喜代子(宝塚) | 藤林正雄(HANDS)<br>山住恭恵子(Plaisir) | 入口藤男(緑ヶ丘クラブ)<br>小林真知子(宝塚) |
| 65歳以上男子単 | 牛尾俊秋(ADVANCE) | 山路栄三郎(芦屋クラブ) | 中村昇(むささび会) |
| 65歳以上男子複 | 中村昇(むささび会)<br>山住栄(JFE) | 塩飽初(Piyopiyo)<br>伊島紀章(Cats) | 財前利信(零～ZERO～)<br>河合信也(神鋼高砂) |
| 65・70・75歳以上女子単 | 藤田咲美(姫路) | 梅田ふみ子(宝塚) | 斎藤明子(クリッパーズ) |
| 65歳以上女子複 | 天羽淳子(フレッシュ三田)<br>藤田咲美(姫路) | 北脇和子(宝塚)<br>酒巻美代子(宝塚) | 薬師寺久美子(北神クラブ)<br>黒崎ヒデ子(北神クラブ) |
| 65・70歳以上混合複 | 中村昇(むささび会)<br>島本恭子(むささび会) | 塩飽初(Piyopiyo)<br>藤田咲美(姫路) | 友金利一(神鋼神戸)<br>野村宣子(宝塚) |
| 70歳以上男子単 | 打田博保(竜神クラブ) | 友金利一(神鋼神戸) | 服部清彦(PANDORA) |
| 70歳以上男子複 | 服部清彦(PANDORA)<br>井口信夫(竜神クラブ) | 田中至(神鋼神戸)<br>小原武(三木赤とんぼ) | 打田博保(竜神クラブ)<br>藤江久善(垂水クラブ) |
| 70・75歳以上女子単 | 該当なし | | |
| 70・75歳以上女子複 | 野村宣子(宝塚)<br>友金征子(宝塚) | 井上三知(西宮)<br>下山タエ子(クリッパーズ) | 的場幸枝(川西)<br>本多泰江(クリッパーズ) |
| 70歳以上混合複 | 友金利一(神鋼神戸)<br>野村宣子(宝塚) | | |
| 75歳以上男子単 | 中西久昌(三木赤とんぼ) | 佐々木繁夫(垂水クラブ) | 神吉義雄(グリップエンド) |
| 75歳以上女子複 | 井上三知(西宮)<br>下山タエ子(クリッパーズ) | | |
| 75歳以上混合複 | 渡辺博氏(神鋼神戸)<br>富増匡子(宝塚) | | |

# 『日本スポーツマスターズ2017兵庫大会開催記念』
# 第71回兵庫県民体育大会バドミントン競技要項

1　主　　催　(公財)兵庫県体育協会・兵庫県バドミントン協会・姫路バドミントン協会

2　後　　援　神戸新聞社

3　協　　賛　ヨネックス(株)・(株)ゴーセン・ミズノ(株)・(株)VICTOR　SPORTS

4　期　　日　平成29年5月6日(土)・7日(日)・13日(土)・14日(日)

開会式　5月6日(土)午前9時～　於:ウインク体育館(姫路市立中央体育館)

**各日程の参加選手は開始式及び試合開始時間９時前までに受付を済ませてください。**

**受付をされていない場合は棄権扱いとなることがあります。**

5　日程・種目・会場

| 5月6日(土) | | 5月7日(日) | | 5月13日(土) | | 5月14日(日) | |
|---|---|---|---|---|---|---|---|
| ウィンク体育館<br>(姫路市立中央体育館)　(12面) | | ウィンク体育館<br>(姫路市立中央体育館)　(12面) | | 三菱重工ＳＰ | 三菱電機神戸 | 三菱重工ＳＰ | 三菱電機神戸 |
| 一般男子単B | 一般女子単B | 一般男子複B | 一般混合複A | 一般女子複A | 一般男子単A | 一般男子複A | 一般女子単A |
| 35歳以上男子単 | 45歳以上女子複 | 一般女子複B | 35歳以上混合複 | 30歳以上女子複 | 30歳以上男子複 | 30歳以上女子単 | 40歳以上女子複 |
| 45歳以上男子単 | 55歳以上女子複 | 30歳以上男子単 | 45歳以上混合複 | 35歳以上女子複 | 40歳以上男子複 | 35歳以上女子単 | 35歳以上男子複 |
| 55歳以上男子単 | 65歳以上女子複 | 40歳以上男子単 | 55歳以上混合複 | 40歳以上女子単 | 45歳以上男子複 | 50歳以上女子単 | 60歳以上男子複 |
| 65歳以上男子単 | 70歳以上女子複 | 50歳以上男子単 | 65歳以上混合複 | 45歳以上女子単 | | 55歳以上女子単 | 70歳以上男子複 |
| 70歳以上男子単 | 75歳以上女子複 | 60歳以上男子単 | 70歳以上混合複 | 60歳以上女子単 | | 一般混合複B | 75歳以上男子複 |
| 75歳以上男子単 | 30歳以上混合複 | 50歳以上女子複 | 75歳以上混合複 | 65歳以上女子単 | | | |
| | 40歳以上混合複 | 60歳以上女子複 | | 70歳以上女子単 | | | |
| | 50歳以上混合複 | | | 75歳以上女子単 | | | |
| | 60歳以上混合複 | | | 50歳以上男子複 | | | |
| | | | | 55歳以上男子複 | | | |
| | | | | 65歳以上男子複 | | | |

＊年代別種目の満年齢は4月１日とする

＊近畿総合(一般・シニア)・全日本社会人・全日本シニアの4大会は県総合出場者より選考する。

＊本大会の一般単A、一般複A、一般混合複Aの成績により平成29年度県総合選手権大会に出場できる選手を選考する。
ベスト16までは参加資格を有する、残りの枠数については強化本部及び各連盟代表者との協議より決定する

＊一般Bの単・複・混合についてはリーグ戦後トーナメントにより順位を決定する。

＊本大会にエントリーした選手は平成29年度県総合選手権大会の年代別種目に出場できる。

＊申込数により成立しない種目は、若い年齢への組み入れをすることがある。また、日程の変更もあります。
一般はAを上位とする、各団体で自主的に判断すること。なお、組合せ会議で過去の連盟大会、県協会主催大会の成績を参考に調整する事

6　会　　場　ウインク体育館(姫路市立中央体育館)　079-298-0951、三菱重工神戸スポーツセンター　078-672-5695、三菱電機神戸体育館

7　競 技 規 則　平成29年度(公財)日本バドミントン協会競技規則、並びに大会運営規程、公認審判員規程による。

8　競 技 方 法　各種目とも原則としてトーナメントにより順位を決める。ただし、参加数によりリーグ戦とすることもある。

9　使 用 シャトル　平成29年度(公財)日本バドミントン協会一種検定合格シャトルを使用する。
ヨネックス　ニューオフシャル・ゴーセン　GFN-110プラチナ・ミズノ　SKYCROSS　G-1・VICTOR　SPORTS　マスターエース

10 参 加 資 格　平成29年度兵庫県バドミントン協会に登録を完了したもの。

11 参 加 制 限　(1)　試合当日一人2種目の参加は不可。
(2)　単複とも二つ以上の世代にまたがっての出場は可。
(3)　複は同一所属団体で組むことを原則とする。但し所属団体の監督が承認した場合は、他の団体の選手と組むことを認める。参加料は申込み団体にて納入のこと。
(4)　兵庫県内の中学・高校出身者は、出身校を通じて申込み可能とする。(一般単・一般複のみ)
(5)　高校生については、高体連からの案内が有った者とする。
(6)　中学生については、中体連からの案内が有った者とする。

12 参　加　料　各種目とも　一人一種目　2,500円　(但し高校生以下は　1,500円)

13 参 加 締 切　平成29年4月14日（金） 17時までに申込先へ必着のこと（厳守） 以後は受付ません。

14 申 込 方 法 所定の申込用紙（原紙）は必ず団体責任者の印を押印の上、下記申込先まで送付すること。（データだけでは受付されません）

**申込は県協会のＨＰから申込ファイルをダウンロードして吉岡へ（Excelファイルすべて）送付してください。**

**Email:k_yoshioka_pasoyaro@br4.fiberbit.net**

**紙ベースでしか申込できない団体は吉岡まで連絡ください。連絡先：090-9981-9984**

**＊参加料の振り込みは県協会指定（同封）の用紙を使用すること。**

**＊大会名（記入済み）団体名（クラブ名）種目人数の記入をすること。**

**（団体名の記入漏れが多く事務効率が下がります、必ず記入してください）**

**＊振込者は必ず参加申込書の申込責任者にすること。**

参加料は申込期日までに下記口座へ郵便振替のこと.（振込の確認ができない場合参加を認めない事もあります）

| |
|---|
| 00910-2-303067　兵庫県バドミントン協会 |

＊ 申込用紙記入要領を厳守すること。申込用紙は原紙を送付してください。（不備の場合、記入漏れ等ある場合受付しない事がありますので注意のこと。また、電話・FAXでの申込は受付けいたしません。）

＊ 申込締切後、参加料の払い戻しは原則行いません。

＊ 単の申込は必ず所属の団体（クラブ）より申込のこと。

＊ 領収書の必要な団体（クラブ）はその旨（金額等）申込用紙に記入のこと。

＊ Excelで申込書を作成する事が出来ます。下記のHPからダウンロードしてご使用下さい。

兵庫県バドミントン協会HP　http://www.badminton-hyogo.org/

15 申　込　先　〒652-0811　神戸市兵庫区新開地2-5-11-806　森重　輝美　宛

及 問 合 せ　自宅　電話　078-576-3179　（携帯　090-5365-8056）

16 表　　彰　各種目とも3位まで表彰する。

17 着　　衣　試合中の服装は色付着衣については（公財）日本バドミントン協会審査合格品であること。

尚、上衣背面に団体名を付けること。大会運営規定第24条を適用する、付けていない場合は出場を認めません。

18 そ　の　他　(1) 組合せは県協会競技本部に一任のこと。

**(2) 前年度優勝者は各種目の開始式にて持ち回り優勝杯を返還すること。**

(3) 競技中の事故については応急処置は主催者側でとりますが、事後の責任は負いません。

**(4) 本大会の50歳以上男子複・女子複，55歳以上男子複・女子複，60歳以上男子複・女子複の優勝・準優勝者 は『日本スポーツマスターズ2017競技会』に出場していただきます。（9/15～9／18　姫路市）**

(5) 近畿大会・全国大会に出場する選手は（公財）日本バドミントン協会公認審判員有資格者でなければならない。

必ず資格を取得してください.（5/28に検定会があります）県総合の参加者は有資格者とします。

(6) 交通手段については公共機関を利用してください。

(7) ゴミは必ず各自にて責任を持って持ち帰ってください。

(8) 三菱電機神戸体育館の駐車場は、大会役員のみ許可とします。一般車両は駐車出来ません。

(9) 大会参加に際して提供される個人情報は本大会活動以外の目的に使用することはありません。

(10) 喫煙については三菱電機神戸体育館は館内に喫煙所を設けていますが、三菱重工神戸SP体育館は館内全面禁煙となっています、また屋外についても灰皿は有りません。

三菱電機神戸体育館及び三菱重工神戸SP体育館共に玄関先での喫煙は禁止致します。