平成27年度

第66回兵庫県総合バドミントン選手権大会

◆大会日　平成 27年　6月13日(土)
6月14日(日)
6月20日(土)
6月21日(日)

◆会　場　三菱重工神戸スポーツセンター
三菱電機神戸体育館

＜結果報告書＞

主　催　兵庫県バドミントン協会
後　援　神戸新聞社
協　賛　ヨネックス株式会社
株式会社ゴーセン
ミズノ株式会社

平成27年度　兵庫県総合バドミントン選手権大会

日　程：平成 27年 6月13日(土) ～ 6月 21日(日)　　会　場：三菱重工神戸スポーツセンター、三菱電機神戸体育館

種　目	優　勝	準優勝	3　位
一般男子単	中原拓也(関西学院大学)	北里元輝(関西学院大学)	山下大輔(関西学院大学)
一般男子複	中原拓也(関西学院大学) 北里元輝(関西学院大学)	吾野文人(関西学院大学) 山下大輔(関西学院大学)	田中祐聖(関西学院大学) 浅原利希哉(関西学院大学)
一般女子単	大迫晴加(三菱電機)	高木美季(三菱電機)	遠藤麻奈美(関西学院大学)
一般女子複	大迫晴加(三菱電機) 平野華梨(三菱電機)	木戸美咲(三菱電機) 伊藤月規(三菱電機)	高木美季(三菱電機) 大田尾有香(三菱電機)
一般混合複	吾野文人(関西学院大学) 宇都宮茉祐(関西学院大学)	藤井奨(三菱電機姫路) 藤井梓(零～ＺＥＲＯ～)	鈴木雄一朗(大和製衡) 野村このみ(高砂南高校教員)
30歳以上男子単	山崎元裕(零～ＺＥＲＯ～)	奥山茂樹(猪名川クラブ)	大岩貴士(Ｆｅａｔｈｅｒ ＢＣ)
30歳以上男子複	大石斉(ＰＬＡＤ) 福島哲也(ＰＬＡＤ)	横田英士(大和製衡) 奥洞桂介(大和製衡)	上原一平(零～ＺＥＲＯ～) 高橋修平(ＰＬＡＤ)
30歳以上女子単	神崎宏子(ＫＡＩＭＥＩ)	柳楽郁乃(ＫＡＩＭＥＩ)	大友ひとみ(ＮＡＮＡＳＥＡ’Ｚ)
30歳以上女子複	松居絵美(シャトル) 三好綾子(シャトル)	佐野ゆかり(我流) 奥山加奈(ＳｕｐｅｒＢｉｒｄ)	山之口緑(Ｆｕｔｕｒｅｓ) 中山知未(零～ＺＥＲＯ～)
30歳以上混合複	大石斉(ＰＬＡＤ) 中山知未(零～ＺＥＲＯ～)	福島哲也(ＰＬＡＤ) 三好綾子(シャトル)	松居利和(ＰＬＡＤ) 松居絵美(シャトル)
35歳以上男子単	小川貴史(大阪チタニウムテクノロジーズ)	城市竜幸(アイビー)	森實克広(三木シャトル)
35歳以上男子複	永井智(猪名川クラブ) 三宅隆之(猪名川クラブ)	馬場一平(ＢＵＢＢＬＥＳ) 三浦匠(ＢＵＢＢＬＥＳ)	元木直樹(成徳スマイル) 永田裕亮(成徳スマイル)
35歳以上女子単	礒元琴美(バドラー)	神農友美(緑ヶ丘)	金田佳奈恵(あじさい)
35歳以上女子複	神農友美(緑ヶ丘) 西原香織(緑ヶ丘)	大西陽子(シャトル) 山中純子(Ｆｕｔｕｒｅｓ)	西多優子(バドラー) 礒元琴美(バドラー)
35歳以上混合複	小川貴史(大阪チタニウムテクノロジーズ) 野田美歩(宝塚)	立石琢史(シャトル) 加波美智代(三田ウイングス)	神農紘瑛(緑ヶ丘クラブ) 西原香織(緑ヶ丘)
40歳以上男子単	阿久津俊彦(Ｆｕｔｕｒｅｓ)	高井雅也(三木シャトル)	石原泰祐(新日鐵住金広畑)
40歳以上男子複	高井雅也(三木シャトル) 横田雅士(三木シャトル)	西垣秀雄(ＳＵＣＣＥＳＳ) 阿久津俊彦(Ｆｕｔｕｒｅｓ)	大東鐵太郎(猪名川クラブ) 渡邉元嗣(猪名川クラブ)
40歳以上女子単	溝渕いづみ(北神クラブ)	阿久津和恵(Ｂｅｌｉｅｖｅ)	横田貴子(バドラー)
40歳以上女子複	横田貴子(バドラー) 忠谷恭子(バドラー)	高橋朋子(バドラー) 池直美(バドラー)	生木由美(姫路) 森重陽子(姫路)
40歳以上混合複	鈴木草麻生(ぐるぐるパンチ) 鈴木奈緒美(ぐるぐるパンチ)	阿久津俊彦(Ｆｕｔｕｒｅｓ) 阿久津和恵(Ｂｅｌｉｅｖｅ)	横田雅士(三木シャトル) 横田貴子(バドラー)
45歳以上男子単	五十嵐勝(大和製衡)	永井義人(シャトル)	遠藤裕司(ウッディシャトルズ)
45歳以上男子複	木田英明(大和製衡) 藤原光雄(難波クラブ)	五十嵐勝(大和製衡) 猪原修(竜神クラブ)	川北敏也(ＳｕｐｅｒＢｉｒｄ) 遠藤裕司(ウッディシャトルズ)
45歳以上女子単	谷川佐由里(Ｖｏｌａｎｏ)	遠藤雅希(北神クラブ)	堀内美幸(あい＆あい)
45歳以上女子複	吉井正美(あい＆あい) 中津留千穂(あい＆あい)	大西直子(Ｖｏｌａｎｏ) 岸田弘美(Ｖｏｌａｎｏ)	谷川佐由里(Ｖｏｌａｎｏ) 五十嵐明己(Ｖｏｌａｎｏ)
45歳以上混合複	五十嵐勝(大和製衡) 五十嵐明己(Ｖｏｌａｎｏ)	坂本隆英(伊丹ＢＣ) 坂本裕恵(伊丹)	藤原光雄(難波クラブ) 松浦真知子(ＰＡＮＤＯＲＡ)
50歳以上男子単	木田英明(大和製衡)	羽鳥正美(ブルーシャンス)	加藤隆弘(高砂ＢＳ)
50歳以上男子複	百田和正(フレッシュ三田) 上田稔(Ｖｏｌａｎｏ)	多田等(ＰＡＮＤＯＲＡ) 近成克広(ＰＡＮＤＯＲＡ)	梶本昭一(我流) 村上郁夫(三菱重工神戸)
50歳以上女子単	外村和美(北神クラブ)	吉井正美(あい＆あい)	小山恵美(ブルーシャンス)
50歳以上女子複	秋月能子(ＡＱＵＡ) 外村和美(北神クラブ)	高垣尚美(あい＆あい) 大東恵里子(川西)	山西佳子(宝塚) 佐伯悦恵(宝塚)
50歳以上混合複	秋月道隆(ＡＱＵＡ) 秋月能子(ＡＱＵＡ)	江口武志(ＮＡＮＡＳＥＡ’Ｚ) 外村和美(北神クラブ)	高垣達洋(三木シャトル) 高垣尚美(あい＆あい)
55歳以上男子単	福水一郎(白鳥美羽)	高橋巖(難波クラブ)	野花芳弘(フレッシュ三田)
55歳以上男子複	福水一郎(白鳥美羽) 野花芳弘(フレッシュ三田)	作田健(はにーぃず) 馬場剛(はにーぃず)	林豊彦(三菱重工神戸) 坂本昌信(我流)
55歳以上女子単	岡本慶子(ドレミ)	奥郁(自由が丘)	堀人友子(あじさい)
55歳以上女子複	藤野直美(フレッシュ三田) 岡本和枝(フレッシュ三田)	中嶋由香里(あい＆あい) 洞山和子(あい＆あい)	柳原和恵(垂水クラブ) 渦古恵美(垂水クラブ)
55歳以上混合複	馬場剛(はにーぃず) 藤野直美(フレッシュ三田)	福水一郎(白鳥美羽) 福水美保(白鳥美羽)	野花芳弘(フレッシュ三田) 岡本慶子(ドレミ)
60歳以上男子単	中村昇(むささび会)	肝月肇(ＡＱＵＡ)	横関勇(ＷＩＮＧＳ)
60歳以上男子複	中村昇(むささび会) 山住栄(ＪＦＥ)	入口藤男(緑ヶ丘クラブ) 寺岡隆行(成徳スマイル)	竹内茂(プリッツ) 肝月肇(ＡＱＵＡ)
60・65歳以上女子単	吉平圭子(フレッシュ三田)	藤田咲美(姫路)	天羽淳子(フレッシュ三田)
60歳以上女子複	吉平圭子(フレッシュ三田) 地神京子(ＡＤＶＡＮＣＥ)	島本恭子(むささび会) 上田美穂子(ＳｕｐｅｒＢｉｒｄ)	乃美喜代子(宝塚) 小林真知子(宝塚)
60歳以上混合複	濱村政義(フレッシュ三田) 乃美喜代子(宝塚)	竹内茂(プリッツ) 吉平圭子(フレッシュ三田)	藤林正雄(ＨＡＮＤＳ) 山住恭恵子(Ｐｌａｉｓｉｒ)
65歳以上男子単	牛尾俊秋(ＡＤＶＡＮＣＥ)	山路栄三郎(六甲クラブ)	竹村和夫(ＳｕｐｅｒＢｉｒｄ)
65歳以上男子複	財前利信(零～ＺＥＲＯ～) 河合信也(神鋼高砂)	塩飽初(ｐｉｙｏｐｉｙｏ) 井口信夫(竜神クラブ)	渡海忍(ＢＵＺＺ) 井上宗明(ＢＵＺＺ)
65歳以上女子複	薬師寺久美子(北神クラブ) 黒崎ヒデ子(北神クラブ)	天羽淳子(フレッシュ三田) 宿里和江(西宮)	北脇和子(宝塚) 酒巻美代子(宝塚)
65歳以上混合複	塩飽初(ｐｉｙｏｐｉｙｏ) 天羽淳子(フレッシュ三田)	井口信夫(竜神クラブ) 西川公子(伊丹)	太田敏春(神鋼神戸) 酒巻美代子(宝塚)
70歳以上男子単	服部清彦(ＰＡＮＤＯＲＡ)	田中至(神鋼神戸)	小原武(三木赤とんぼ)
70歳以上男子複	友金利一(神鋼神戸) 小林勝昭(神鋼神戸)	服部清彦(ＰＡＮＤＯＲＡ) 藤本次郎(あすなろクラブ)	打田博保(竜神クラブ) 藤江久善(垂水クラブ)
70・75歳以上女子複	的場幸枝(川西) 本多泰江(クリッパーズ)	野村宣子(宝塚) 友金征子(宝塚)	井上三知(西宮) 下山タエ子(クリッパーズ)
70歳以上混合複	友金利一(神鋼神戸) 野村宣子(宝塚)	小林勝昭(神鋼神戸) 梅田ふみ子(宝塚)	田中至(神鋼神戸) 友金征子(宝塚)

一般男子単 （MS）

1 山元 渉平（関西学院大学）
2 生沢 勝彦（三菱電機姫路）
3 堀田 一輝（神戸村野工高校）
4 三島 優（新明和工業）
5 栗田 輝亮（Treasures）
6 山本 晴也（Gambler's）
7 山下 大輔（関西学院大学）
8 松浦 晋太郎（大和製衡）
9 高木 信昭（Clear Chance）
10 金田 泰輝（神戸村野工高校）
11 川野 光志（関西学院大学）
12 中村 心（甲南大学）
13 中岡 祐基（西播クラブ）
14 瀬戸口 隆平（高砂BS）
15 北里 元輝（関西学院大学）
16 庄 旭明（大和製衡）
17 喜多 晧平（YBS）
18 中原 拓也（関西学院大学）
19 藤井 奨（三菱電機姫路）
20 竹下 慧（甲南大学）
21 戸内 佑亮（神戸村野工高校）
22 陰山 貴司（TEAM BOSS）
23 西川 徹（関西学院大学）
24 唐津 駿（神戸村野工高校）
25 片平 雄理（新明和工業）
26 小川 佳紘（関西学院大学）
27 東崎 裕史（三木シャトル）
28 鈴木 雄一朗（大和製衡）
29 東郷 友彦（Clear Chance）
30 武本 颯（神戸村野工高校）
31 吾野 文人（関西学院大学）

一般女子単 （WS）

1 藤井 珠生（三菱電機）
2 中村 美輝（関西学院大学）
3 田中 夢乃（夙川学院高校）
4 田中 亜実（園田学園高校）
5 鍵谷 奏琳（甲南大学）
6 眞嶋 彩帆（夙川学院高校）
7 山下 陽子（園田学園高校）
8 重信 萌夏（関西学院大学）
9 木戸 美咲（三菱電機）
10 三枝 舞奈（関西学院大学）
11 横山 恵里香（園田学園高校）
12 蘭 沙也可（関西学院大学）
13 松岡 奈那恵（神戸学院大学）
14 高木 美季（三菱電機）
15 古川 恵（園田学園高校）
16 谷口 静香（関西学院大学）
17 岩崎 遥香（関西学院大学）
18 森山 美和子（大阪チタニウムテクノロジーズ）
19 野村 このみ（高砂南高校教員）
20 京野 沙耶（園田学園高校）
21 大迫 晴加（三菱電機）
22 小池 紗葉（関西学院大学）
23 福本 真理乃（園田学園高校）
24 渋川 さつき（武庫川女子大学）
25 遠藤 麻奈美（関西学院大学）
26 草刈 真子（園田学園高校）
27 油上 芽恵（夙川学院高校）
28 伊藤 月規（三菱電機）
29 金田 明香里（園田学園高校）
30 中田 裕菜（夙川学院高校）
31 赤澤 夏希（関西学院大学）
32 大田尾 有香（三菱電機）

30歳以上男子単 （30MS）

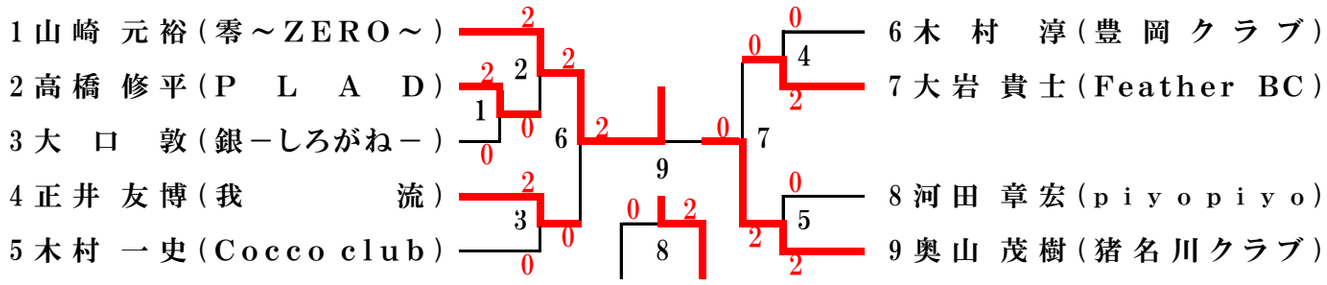

30歳以上女子単 （30WS）

	30WS	神崎	大友	柳楽	勝 敗	順 位
1	神崎 宏子（K A I M E I）		0-0キ	2-0	2-0	1
2	大友 ひとみ（NANASEA'Z）	キ0-0		キ0-0	0-2	3
3	柳楽 郁乃（K A I M E I）	0-2	0-0キ		1-1	2

35歳以上男子単 （35MS）

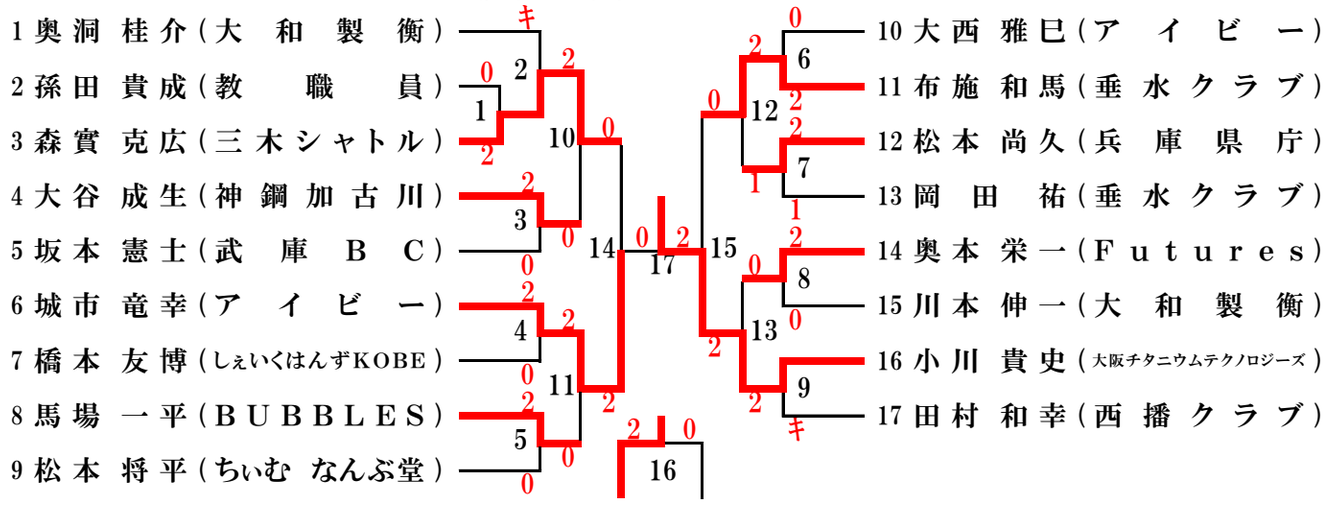

35歳以上女子単 （35WS）

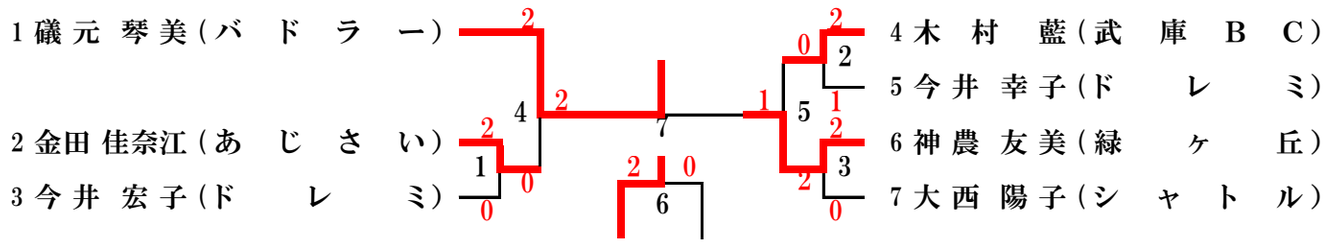

40歳以上男子単 （40MS）

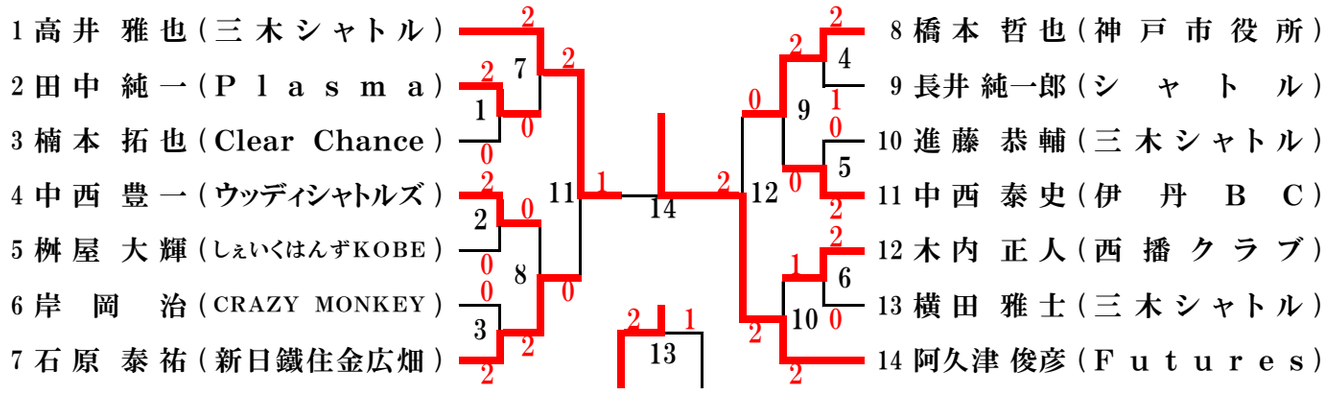

40歳以上女子単 （40WS）

1 溝渕 いづみ（北 神 ク ラ ブ）
2 三 宅 明 美（W I N G S）
3 横 田 貴 子（バ ド ラ ー）
4 川北 千枝子（SuperBird）

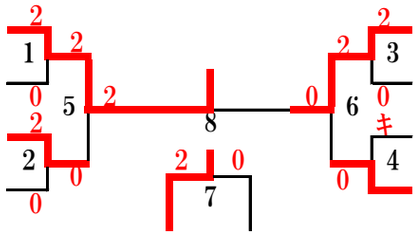

5 阿久津 和恵（B e l i e v e）
6 加 藤 尚 代（ミスチバスモンキー）
7 中 島 純 子（バ ド ラ ー）
8 水 船 奈 緒（ア イ ビ ー）

45歳以上男子単 （45MS）

1 永 井 義 人（シ ャ ト ル）
2 塩 本 寛（CRAZY MONKEY）
3 武 中 孝 寛（T A J I M A）
4 小 林 安 司（NANASEA'Z）
5 遠 藤 裕 司（ウッディシャトルズ）

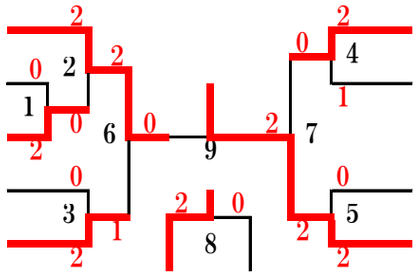

6 井 口 昌 好（T A J I M A）
7 矢 野 辰 幸（難 波 ク ラ ブ）
8 坂 本 隆 英（伊 丹 B C）
9 五 十 嵐 勝（大 和 製 衡）

45歳以上女子単 （45WS）

1 遠 藤 雅 希（北 神 ク ラ ブ）
2 土 井 誠 子（SuperBird）
3 多口 千恵子（I・Bサークル）

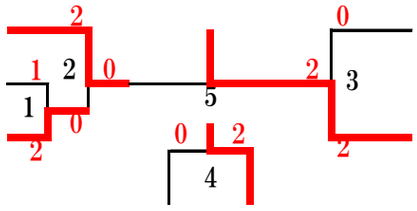

4 堀 内 美 幸（あ い ＆ あ い）
5 谷川 佐由里（V o l a n o）

50歳以上男子単 （50MS）

1 木 田 英 明（大 和 製 衡）
2 吉 岡 和 美（三 菱 電 機 神 戸）
3 長 山 武 弘（パナソニック洲本）
4 玉 井 隆（V o l a n o）
5 島 田 昌 幸（p i y o p i y o）

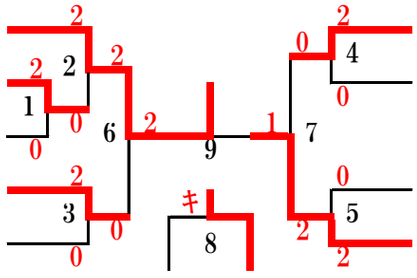

6 加 藤 隆 弘（高 砂 B S）
7 家寿多 直樹（SuperBird）
8 小 林 典 彦（兵 庫 県 庁）
9 羽 鳥 正 美（ブルーシャンス）

50歳以上女子単 （50WS）

1 外 村 和 美（北 神 ク ラ ブ）
2 福 見 広 子（豊 岡 ク ラ ブ）
3 小 山 恵 美（ブルーシャンス）

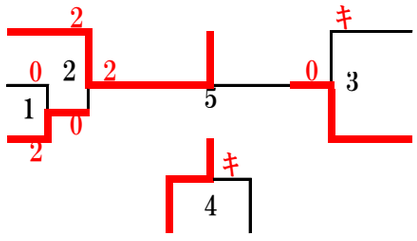

4 上 村 広 子（K A I M E I）
5 吉 井 正 美（あ い ＆ あ い）

55歳以上男子単 （55MS）

1 福 水 一 郎（白 鳥 美 羽）
2 吉 田 芳 敬（兵 庫 県 庁）
3 方 山 修（緑ヶ丘クラブ）

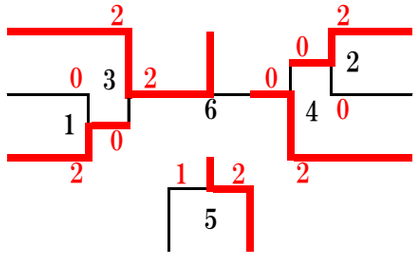

4 野 花 芳 弘（フレッシュ三田）
5 鋪 田 昇 功（神 鋼 加 古 川）
6 高 橋 巖（難 波 ク ラ ブ）

55歳以上女子単 （55WS）

55WS		堀人	奥	岡本	勝 敗	順 位
1	堀人 友子（あ じ さ い）		0-2	0-2	0-2	3
2	奥 郁（自 由 が 丘）	2-0		1-2	1-1	2
3	岡本 慶子（ド レ ミ）	2-0	2-1		2-0	1

60歳以上男子単 （60MS）

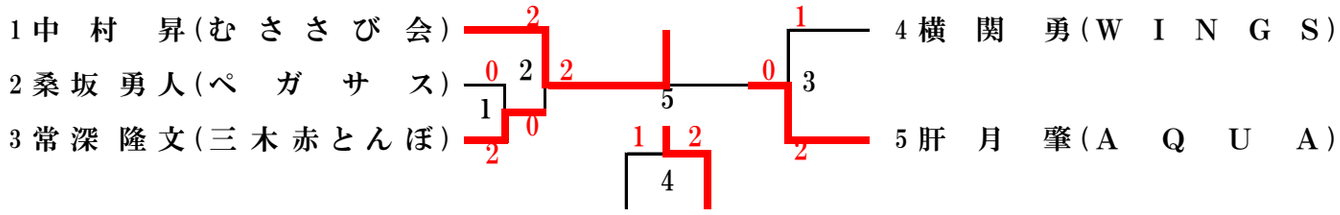

60・65歳以上女子単 （60WS）

60WS		吉平	天羽	藤田	勝 敗	順 位
1	吉平 圭子（フレッシュ三田）		2-0	2-1	2-0	1
②	天羽 淳子（フレッシュ三田）	0-2		0-2	0-2	3
3	藤田 咲美（姫 路）	1-2	2-0		1-1	2

②は65歳以上で参加

65歳以上男子単 （65MS）

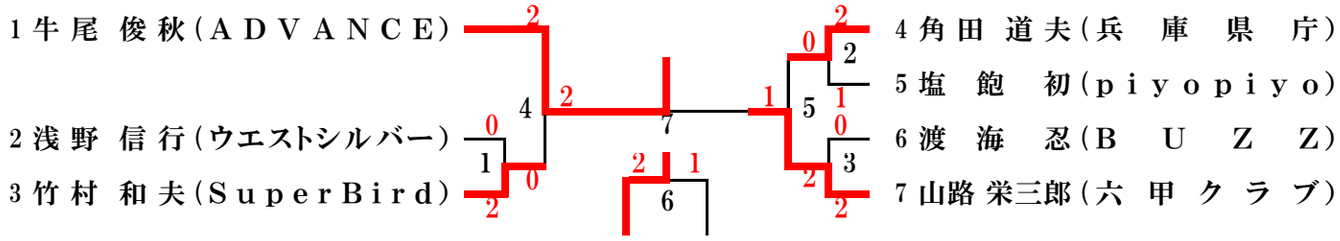

70歳以上男子単 （70MS）

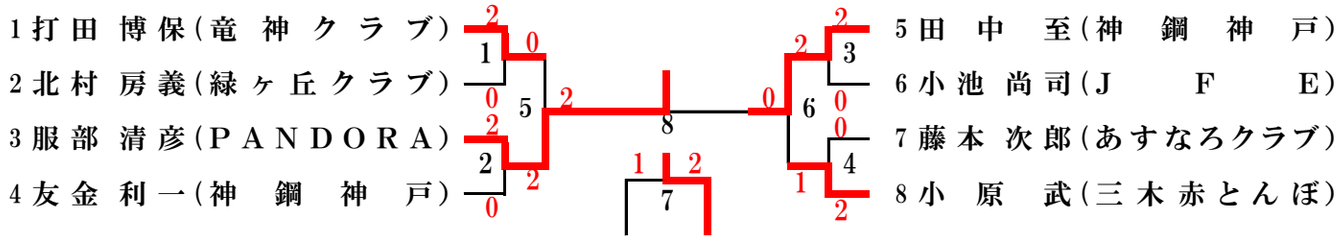

75歳以上男子単 （75MS）

75MS		中西	佐々木	神吉	勝 敗	順 位
1	中西 久昌（三 木 赤 と ん ぼ）		0-2	2-0	1-1	2
2	佐々木 繁夫（垂 水 ク ラ ブ）	2-0		2-1	2-0	1
3	神吉 義雄（グリップエンド）	0-2	1-2		0-2	3

一般男子複（MD）

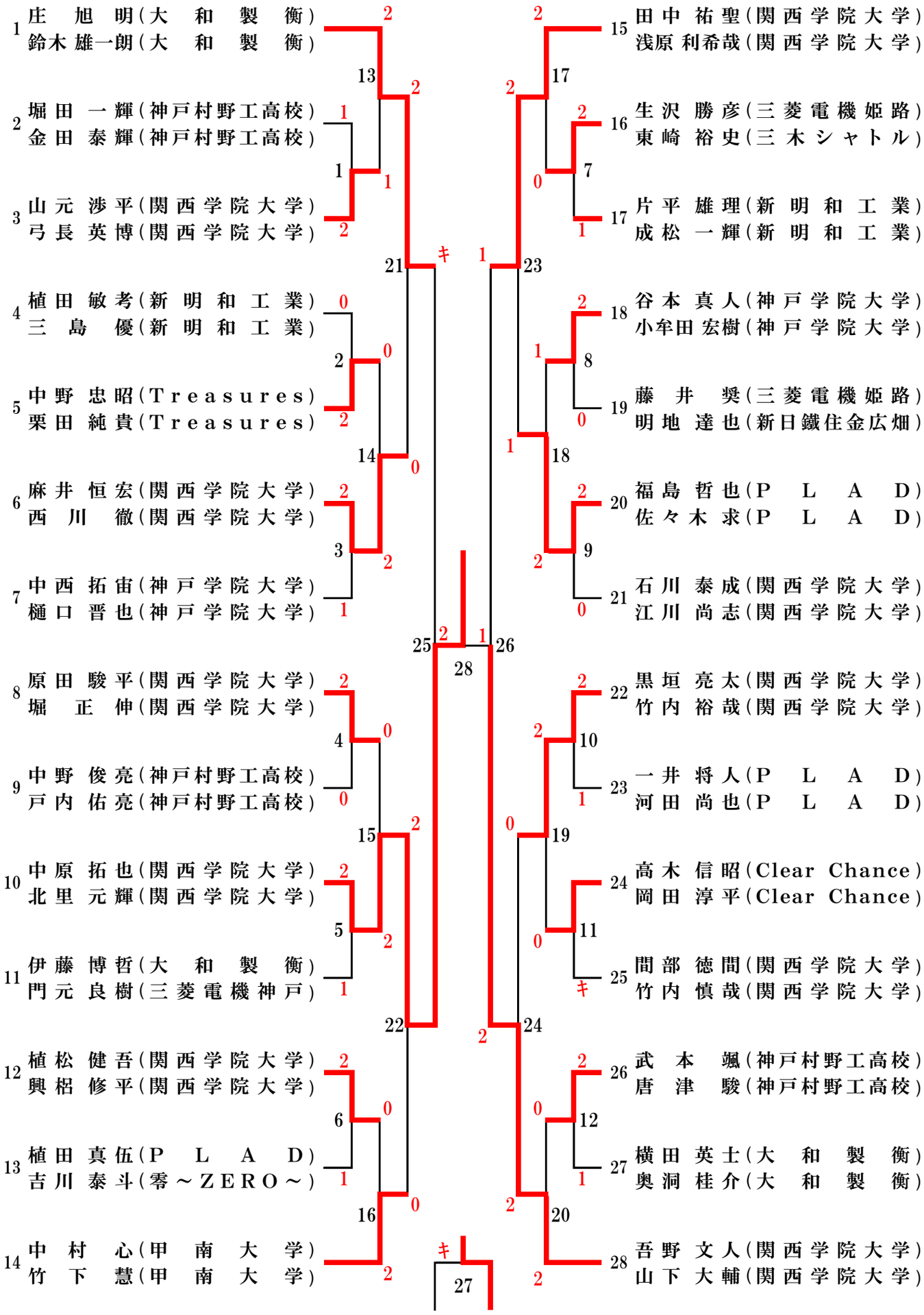
1 庄 旭 明（大 和 製 衡）
鈴木雄一朗（大 和 製 衡）
2 堀田 一輝（神戸村野工高校）
金田 泰輝（神戸村野工高校）
3 山元 渉平（関西学院大学）
弓長 英博（関西学院大学）
4 植田 敏考（新 明 和 工 業）
三 島 優（新 明 和 工 業）
5 中野 忠昭（Treasures）
栗田 純貴（Treasures）
6 麻井 恒宏（関西学院大学）
西 川 徹（関西学院大学）
7 中西 拓宙（神戸学院大学）
樋口 晋也（神戸学院大学）
8 原田 駿平（関西学院大学）
堀 正 伸（関西学院大学）
9 中野 俊亮（神戸村野工高校）
戸内 佑亮（神戸村野工高校）
10 中原 拓也（関西学院大学）
北里 元輝（関西学院大学）
11 伊藤 博哲（大 和 製 衡）
門元 良樹（三菱電機神戸）
12 植松 健吾（関西学院大学）
興梠 修平（関西学院大学）
13 植田 真伍（P L A D）
吉川 泰斗（零～ZERO～）
14 中村 心（甲 南 大 学）
竹下 慧（甲 南 大 学）
15 田中 祐聖（関西学院大学）
浅原 利希哉（関西学院大学）
16 生沢 勝彦（三菱電機姫路）
東崎 裕史（三木シャトル）
17 片平 雄理（新 明 和 工 業）
成松 一輝（新 明 和 工 業）
18 谷本 真人（神戸学院大学）
小牟田 宏樹（神戸学院大学）
19 藤井 奨（三菱電機姫路）
明地 達也（新日鐵住金広畑）
20 福島 哲也（P L A D）
佐々木 求（P L A D）
21 石川 泰成（関西学院大学）
江川 尚志（関西学院大学）
22 黒垣 亮太（関西学院大学）
竹内 裕哉（関西学院大学）
23 一井 将人（P L A D）
河田 尚也（P L A D）
24 高木 信昭（Clear Chance）
岡田 淳平（Clear Chance）
25 間部 徳間（関西学院大学）
竹内 慎哉（関西学院大学）
26 武本 颯（神戸村野工高校）
唐津 駿（神戸村野工高校）
27 横田 英士（大 和 製 衡）
奥洞 桂介（大 和 製 衡）
28 吾野 文人（関西学院大学）
山下 大輔（関西学院大学）

一般女子複 （WD）

1 大迫 晴加（三　菱　電　機）
平野 華梨（三　菱　電　機）

2 高橋 みなみ（関 西 学 院 大 学）
北谷 美樹（関 西 学 院 大 学）

3 田代 絹夏（園 田 学 園 高 校）
山下 陽子（園 田 学 園 高 校）

4 上　所　愛（TEAM BOSS）
坂本 由依（TEAM BOSS）

5 渋川 さつき（武庫川女子大学）
和田 奈由（武庫川女子大学）

6 藤原 明里（夙 川 学 院 高 校）
中田 裕菜（夙 川 学 院 高 校）

7 門元 美樹（三 菱 電 機 神 戸）
野村 このみ（高砂南高校教員）

8 小松 瑞穂（甲　南　大　学）
福留 千絵（甲　南　大　学）

9 成　田　渚（関 西 学 院 大 学）
岩本 菜央（関 西 学 院 大 学）

10 草刈 真子（園 田 学 園 高 校）
金田 明香里（園 田 学 園 高 校）

11 高木 美季（三　菱　電　機）
大田尾 有香（三　菱　電　機）

12 油上 芽恵（夙 川 学 院 高 校）
下陸 ひかる（夙 川 学 院 高 校）

13 樫山 実穂（神 戸 学 院 大 学）
松岡 奈那恵（神 戸 学 院 大 学）

14 伊勢 愛奈（NANASEA’Z）
山岡 純香（バ　ド　ラ　ー）

15 岡本 真由子（SuperBird）
井上 桃子（SuperBird）

16 石上 加奈子（園 田 学 園 高 校）
横山 恵里香（園 田 学 園 高 校）

17 遠藤 麻奈美（関 西 学 院 大 学）
大澤 萌梨（関 西 学 院 大 学）

18 横溝 涼帆（園 田 学 園 高 校）
寺垣 汀育（園 田 学 園 高 校）

19 久田 佳奈（武庫川女子大学）
寺垣 光流（武庫川女子大学）

20 大西 奈都美（零 ～ ZERO ～）
末兼 彩咲（零 ～ ZERO ～）

21 福本 真理乃（園 田 学 園 高 校）
小田 桃菜（園 田 学 園 高 校）

22 田中 夢乃（夙 川 学 院 高 校）
眞嶋 彩帆（夙 川 学 院 高 校）

23 飯塚 愛貴（神 戸 学 院 大 学）
伊藤 早紀（神 戸 学 院 大 学）

24 竹中 愛依里（甲　南　大　学）
山下 華奈（甲　南　大　学）

25 小池 紗葉（関 西 学 院 大 学）
宇都宮 茉佑（関 西 学 院 大 学）

26 久崎 美鶴香（SuperBird）
東　優　花（SuperBird）

27 森山 美和子（大阪チタニウムテクノロジーズ）
森元 美聡（成 徳 ス マ イ ル）

28 田中 亜実（園 田 学 園 高 校）
京野 沙耶（園 田 学 園 高 校）

29 重信 萌夏（関 西 学 院 大 学）
岩崎 遥香（関 西 学 院 大 学）

30 藤田 実里（夙 川 学 院 高 校）
安　田　鈴（夙 川 学 院 高 校）

31 古　川　恵（園 田 学 園 高 校）
田中 沙季（園 田 学 園 高 校）

32 木戸 美咲（三　菱　電　機）
伊藤 月規（三　菱　電　機）

30歳以上男子複 （30MD）

1 垣内 大輔（高　砂　B　S）
松尾 光弘（零 ～ ZERO ～）

2 横田 英士（大　和　製　衡）
奥洞 桂介（大　和　製　衡）

3 三宅 晋吾（シ　ャ　ト　ル）
松居 利和（P　L　A　D）

4 石崎 二郎（三 木 シ ャ ト ル）
中西 和也（銀 ー しろがね ー）

5 内海 貴裕（Jun Kie）
為則 賢祐（安室SELFISH）

6 奥本 栄一（Futures）
吉田 明史（Futures）

7 上原 一平（零 ～ ZERO ～）
高橋 修平（P　L　A　D）

8 小森 次郎（シ　ャ　ト　ル）
小森 大輔（シ　ャ　ト　ル）

9 大　石　斉（P　L　A　D）
福島 哲也（P　L　A　D）

30歳以上女子複 （30WD）

1 松居 絵美（シ　ャ　ト　ル）
三好 綾子（シ　ャ　ト　ル）

2 大友 ひとみ（NANASEA’Z）
中村 千晴（NANASEA’Z）

3 山之口 緑（Futures）
中山 知未（零 ～ ZERO ～）

杵島 奈央（NANASEA’Z）
西薗 弥生（Cats）

神崎 宏子（KAIMEI）
柳楽 郁乃（KAIMEI）

佐野 ゆかり（我　流）
奥山 加奈（SuperBird）

35歳以上男子複 （35MD）

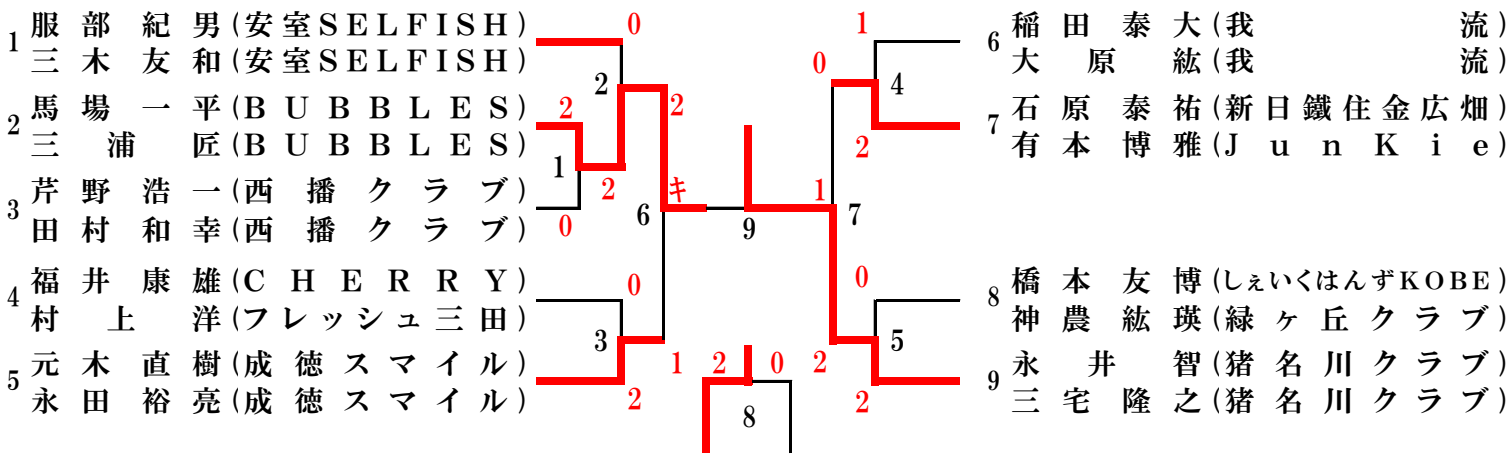

35歳以上女子複 （35WD）

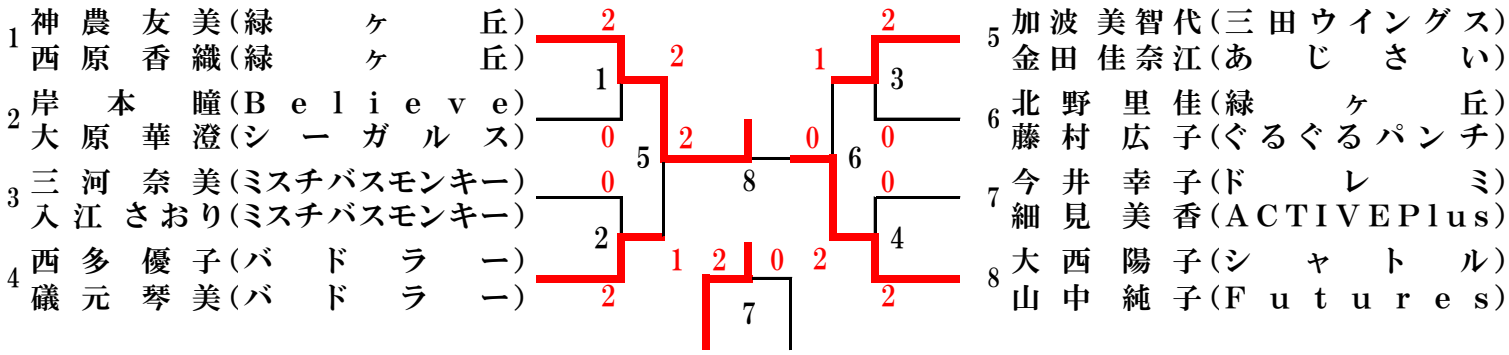

40歳以上男子複 （40MD）

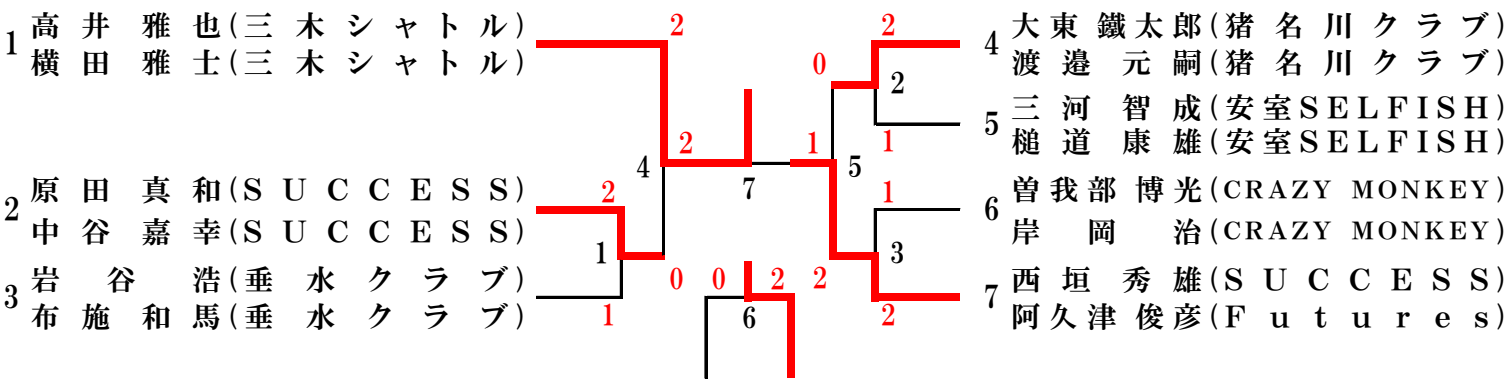

40歳以上女子複 （40WD）

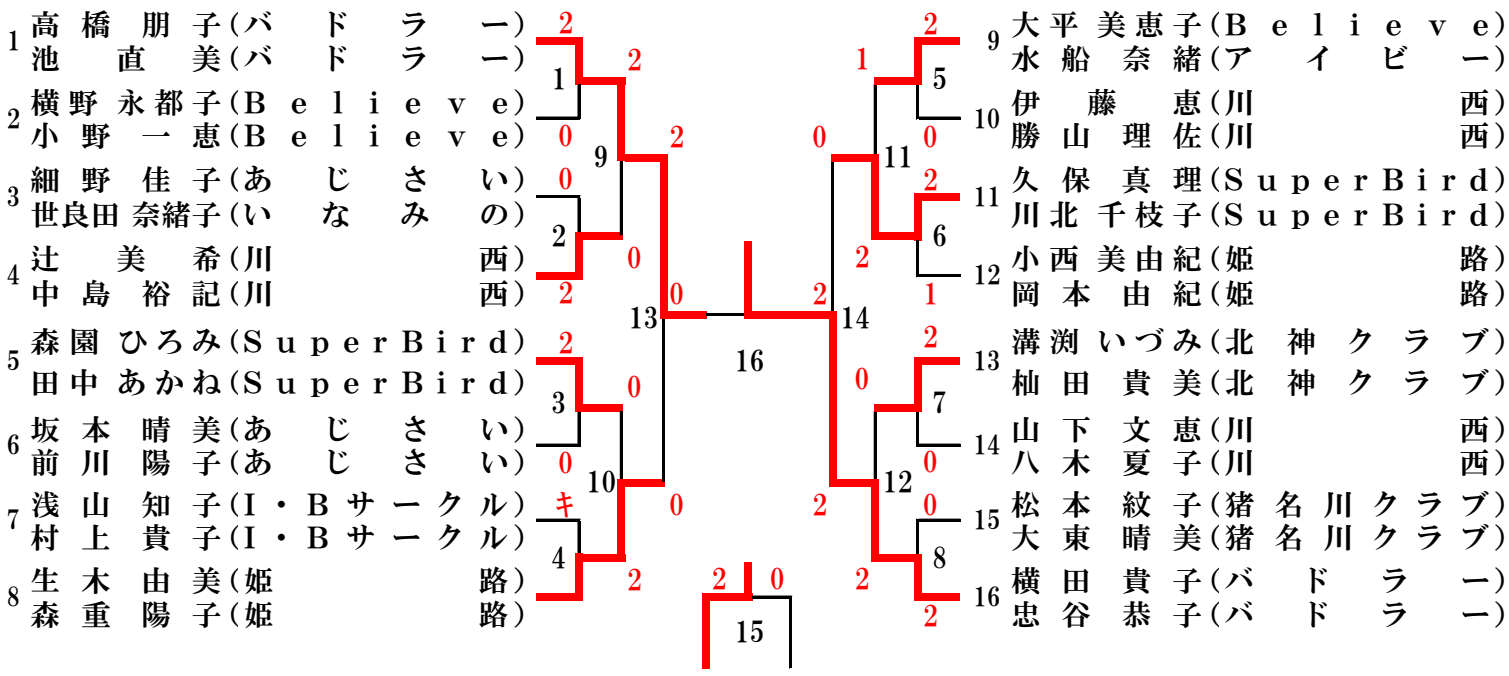

45歳以上男子複 （45MD）

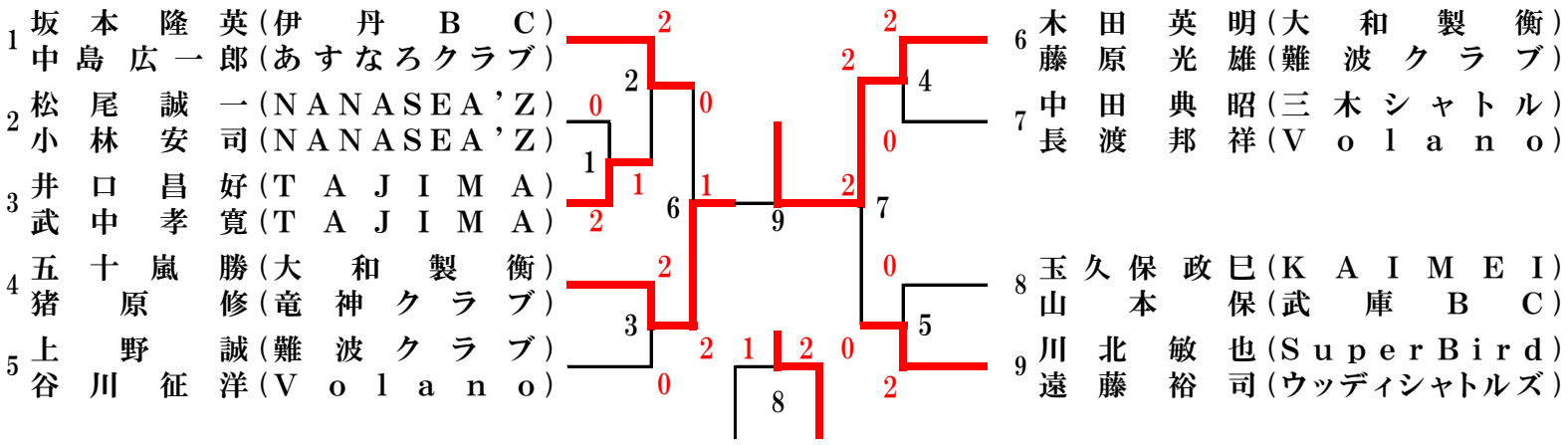

45歳以上女子複 （45WD）

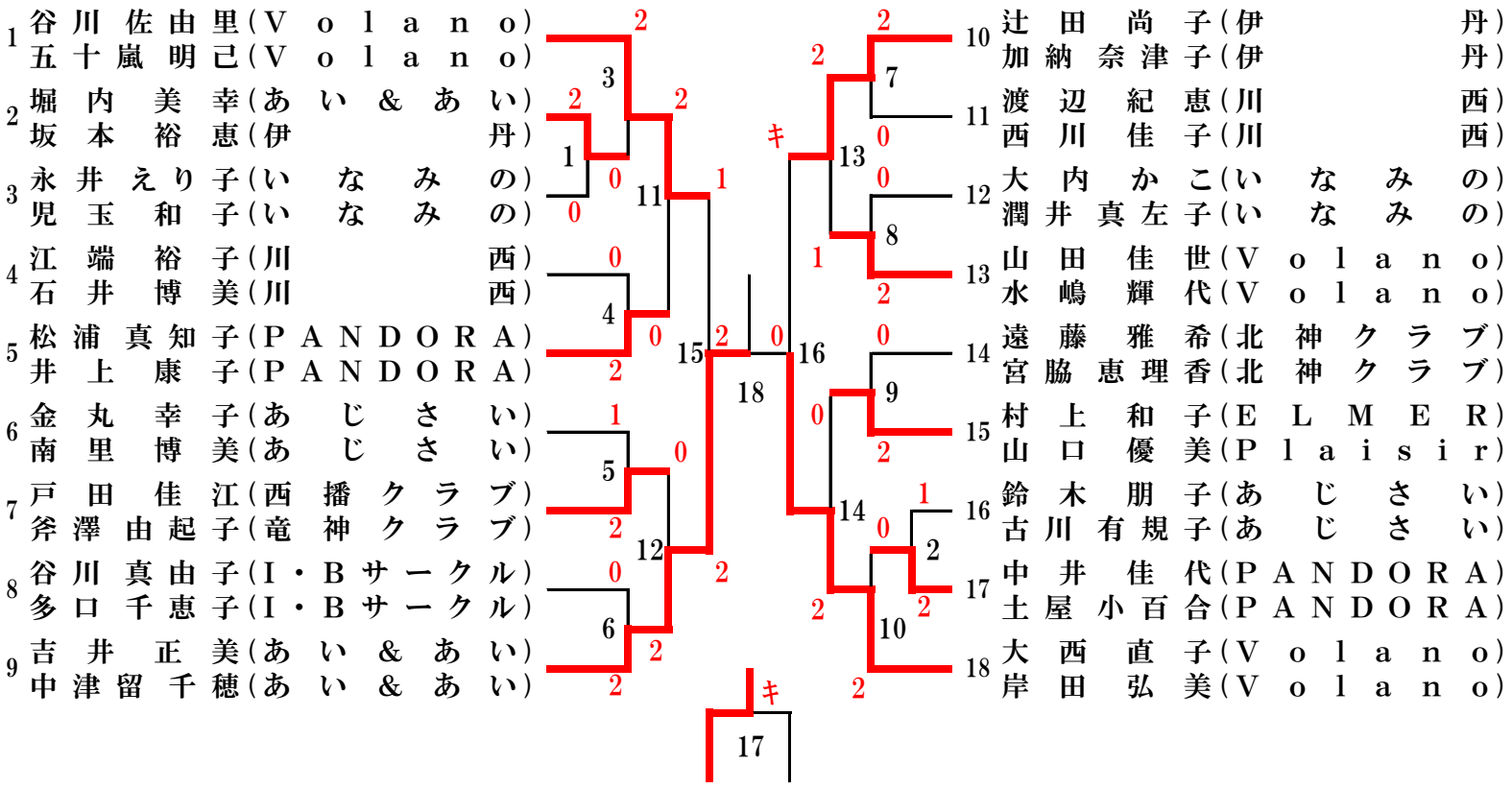

50歳以上男子複 （50MD）

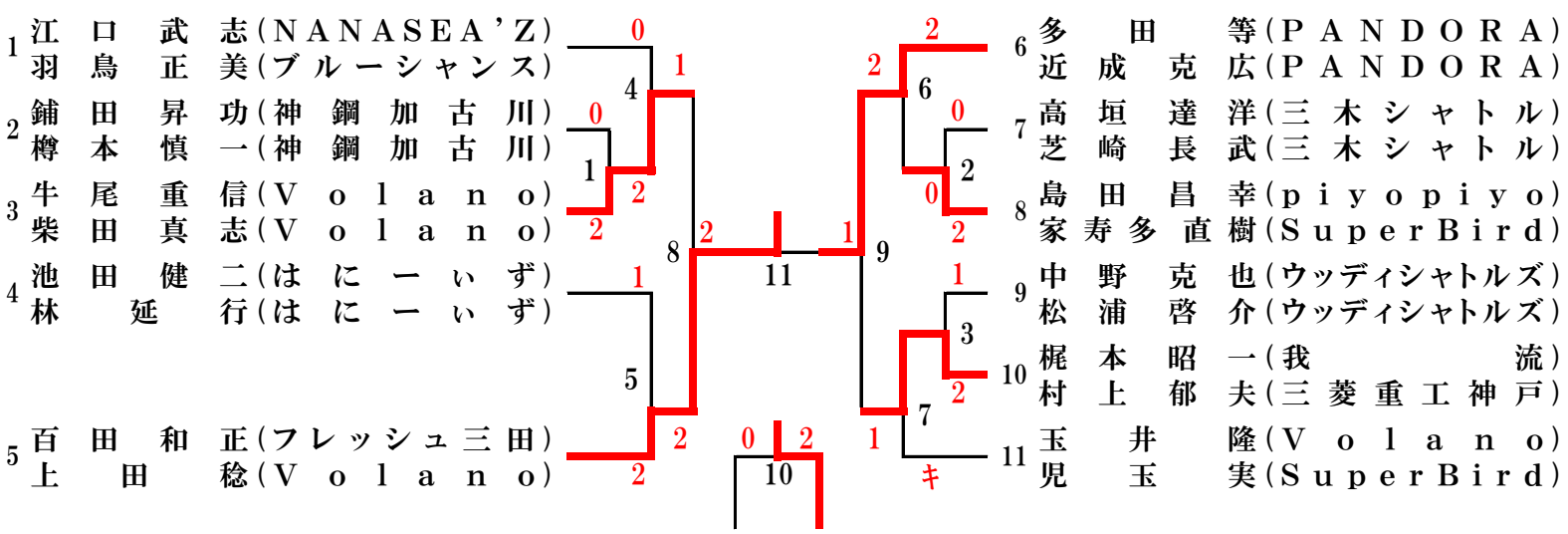

50歳以上女子複 （50WD）

1 秋月能子（AQUA）
外村和美（北神クラブ）

2 後藤五月（SuperBird）
細川幸子（ぐりんぴぃーす）

3 湯村明美（あじさい）
安井園代（あじさい）

4 小山恵美（ブルーシャンス）
宮森ひとみ（Plaisir）

5 仲美代子（いなみの）
北村三千代（いなみの）

6 中村雅美（あじさい）
久宝美和（あじさい）

7 末次美苗（西宮）
有元千寿（西宮）

8 山西佳子（宝塚）
佐伯悦恵（宝塚）

9 高田博子（北神クラブ）
井福まり（BAMBI）

10 成松喜代子（Cats）
柴田悦子（Cats）

11 上村広子（KAIMEI）
原田久美子（Volano）

12 増田陽子（あじさい）
高坂尚子（あじさい）

13 川嶋英子（自由が丘）
藤本由美（自由が丘）

14 高垣尚美（あい＆あい）
大東恵里子（川西）

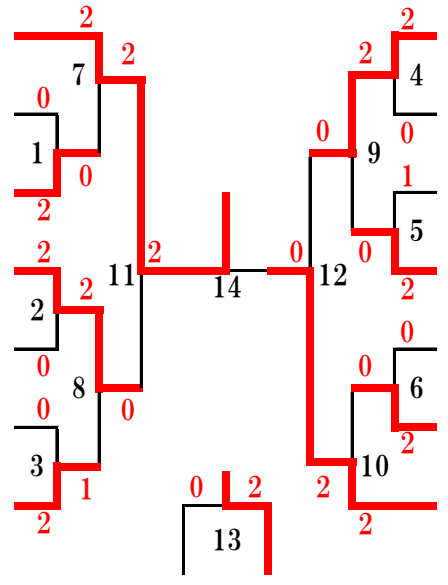

55歳以上男子複 （55MD）

1 福水一郎（白鳥美羽）
野花芳弘（フレッシュ三田）

2 石上昌男（ドレミ）
吉田芳敬（兵庫県庁）

3 高橋巖（難波クラブ）
美浪一成（難波クラブ）

4 林豊彦（三菱重工神戸）
坂本昌信（我流）

5 三井満（SUCCESS）
小川敏己（SUCCESS）

6 作田健（はにーぃず）
馬場剛（はにーぃず）

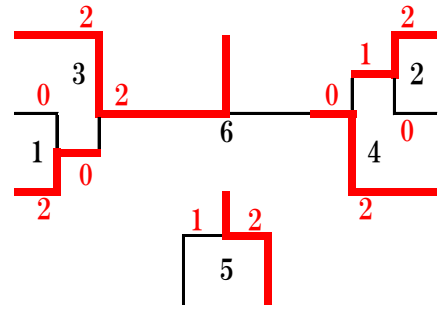

55歳以上女子複 （55WD）

1 中嶋由香里（あい＆あい）
洞山和子（あい＆あい）

2 山田優子（あじさい）
堀人友子（あじさい）

3 大野直美（フレッシュ三田）
岡本慶子（ドレミ）

4 高本とも子（ADVANCE）
ミラー美恵子（ADVANCE）

5 山下恭子（いなみの）
森田すみ代（いなみの）

6 村上ゆかり（あじさい）
松田つね子（あじさい）

7 柳原和恵（垂水クラブ）
渦古恵美（垂水クラブ）

8 藤野直美（フレッシュ三田）
岡本和枝（フレッシュ三田）

9 前川和美（あい＆あい）
濱本圭子（あい＆あい）

10 奥郁（自由が丘）
浜崎典子（成徳スマイル）

11 入口秀子（緑ヶ丘）
原田加代子（伊丹）

12 林ミエ子（AQUA）
神代正枝（AQUA）

13 清水靖子（SuperBird）
坪山佳代（ADVANCE）

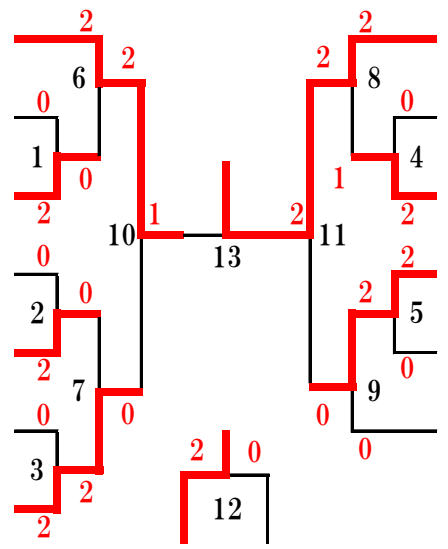

60歳以上男子複 （60MD）

1 中村昇（むささび会）
山住栄（JFE）

2 竹村和夫（SuperBird）
吉岡亨二（SuperBird）

3 竹内茂（プリッツ）
肝月肇（AQUA）

4 入口藤男（緑ヶ丘クラブ）
寺岡隆行（成徳スマイル）

5 澄川良雄（伊丹BC）
土屋友紀雄（あすなろクラブ）

6 山本秀夫（ボンバーズ）
萬谷吉男（緑ヶ丘クラブ）

7 横関勇（WINGS）
常深隆文（三木赤とんぼ）

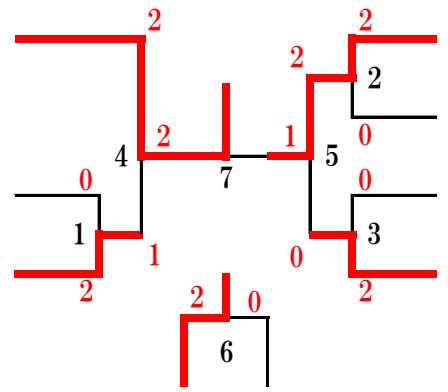

60歳以上女子複 （60WD）

1 藤田 咲美（姫路）
馬場 路子（三田ウイングス）

2 島本 恭子（ささびぐ会）
上田 美穂子（SuperBird）

3 乃美 喜代子（宝塚）
小林 真知子（宝塚）

4 吉平 圭子（フレッシュ三田）
地神 京子（ADVANCE）

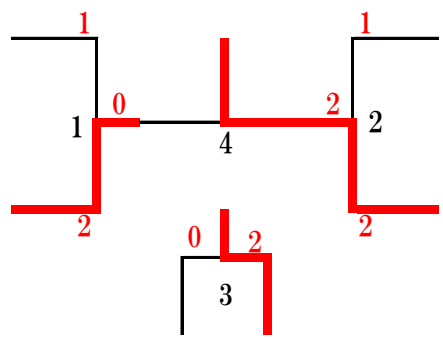

65歳以上男子複 （65MD）

	65MD	財前 河合	塩飽 井口	渡海 井上	勝 敗	順 位
1	財前 利信（零～ZERO～） 河合 信也（神鋼高砂）		2-1	2-0	2-0	1
2	塩飽 初（piyopiyo） 井口 信夫（竜神クラブ）	1-2		2-0	1-1	2
3	渡海 忍（BUZZ） 井上 宗明（BUZZ）	0-2	0-2		0-2	3

65歳以上女子複 （65WD）

1 岸本 喜美江（AQUA）
古川 文子（AQUA）

2 天羽 淳子（フレッシュ三田）
宿里 和江（西宮）

3 北脇 和子（宝塚）
酒巻 美代子（宝塚）

4 薬師寺 久美子（北神クラブ）
黒崎 ヒデ子（北神クラブ）

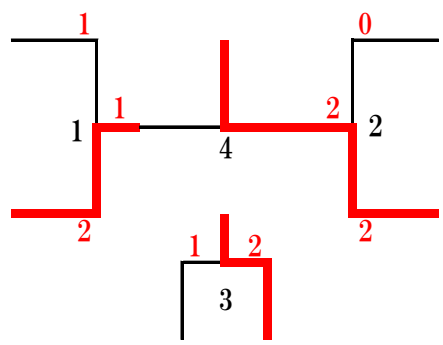

70歳以上男子複 （70MD）

1 友金 利一（神鋼神戸）
小林 勝昭（神鋼神戸）

2 中本 亨（ウエストシルバー）
本田 丈夫（ウエストシルバー）

3 打田 博保（竜神クラブ）
藤江 久善（垂水クラブ）

4 服部 清彦（PANDORA）
藤本 次郎（あすなろクラブ）

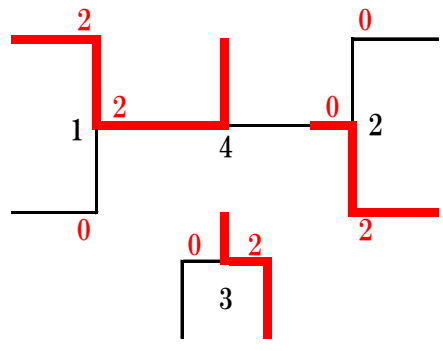

70歳以上女子複 （70WD）

	70WD	的場 本多	野村 友金	井上 下山	勝 敗	順 位
1	的場 幸枝（川西） 本多 泰江（クリッパーズ）		2-0	2-0	2-0	1
2	野村 宣子（宝塚） 友金 征子（宝塚）	0-2		2-0	1-1	2
③	井上 三知（西宮） 下山 タエ子（クリッパーズ）	0-2	0-2		0-2	3

③は75歳以上で参加

一般混合複（X）

1 鈴木雄一朗（大和製衡）
野村このみ（高砂南高校教員）

2 川野光志（関西学院大学）
成田渚（関西学院大学）

3 吉川泰斗（零～ＺＥＲＯ～）
大西奈都美（零～ＺＥＲＯ～）

4 宮地雄介（ＢＵＢＢＬＥＳ）
池田周子（ＳｕｐｅｒＢｉｒｄ）

5 一井将人（ＰＬＡＤ）
坂本由依（ＴＥＡＭ ＢＯＳＳ）

6 明地達也（新日鐵住金広畑）
山之口緑（Ｆｕｔｕｒｅｓ）

7 東崎裕史（三木シャトル）
村上綾香（ＳｕｐｅｒＢｉｒｄ）

8 内山芳文（大阪チタニウムテクノロジーズ）
柳楽郁乃（ＫＡＩＭＥＩ）

9 吾野文人（関西学院大学）
宇都宮茉佑（関西学院大学）

10 門元良樹（三菱電機神戸）
樫山実穂（神戸学院大学）

11 植田敏考（新明和工業）
久保恭子（零～ＺＥＲＯ～）

12 陰山貴司（ＴＥＡＭ ＢＯＳＳ）
中野佳織（ＴＥＡＭ ＢＯＳＳ）

13 堤圭吾（新日鐵住金広畑）
稲葉菜保美（三田サフィニア）

14 八十友昭（西播クラブ）
芹野啓子（西播クラブ）

15 河田尚也（ＰＬＡＤ）
上所愛（ＴＥＡＭ ＢＯＳＳ）

16 興梠修平（関西学院大学）
小池紗葉（関西学院大学）

17 辻和浩（新明和工業）
六車美咲（Ｂｅｌｉｅｖｅ）

18 植田真伍（ＰＬＡＤ）
伊勢愛奈（ＮＡＮＡＳＥＡ’Ｚ）

19 片平雄理（新明和工業）
門元美樹（三菱電機神戸）

20 植松健吾（関西学院大学）
岩本菜央（関西学院大学）

21 小川貴史（大阪チタニウムテクノロジーズ）
森山美和子（大阪チタニウムテクノロジーズ）

22 松永英則（神戸学院大学）
成松裕美（Ｖｏｌａｎｏ）

23 栗田純貴（Ｔｒｅａｓｕｒｅｓ）
栗田也実（ＥＬＭＥＲ）

24 藤井奨（三菱電機姫路）
藤井梓（零～ＺＥＲＯ～）

30歳以上混合複（30X）

1 大石斉（ＰＬＡＤ）
中山知未（零～ＺＥＲＯ～）

2 橋本友博（しぇいくはんずKOBE）
橋本那緒（しぇいくはんずKOBE）

3 松居利和（ＰＬＡＤ）
松居絵美（シャトル）

4 松尾光弘（零～ＺＥＲＯ～）
酒井ゆり子（高砂ＢＳ）

5 三宅晋吾（シャトル）
大西陽子（シャトル）

6 河田章宏（ｐｉｙｏｐｉｙｏ）
井上智子（ｐｉｙｏｐｉｙｏ）

7 福島哲也（ＰＬＡＤ）
三好綾子（シャトル）

35歳以上混合複（35X）

1 中島勝（あすなろクラブ）
忠谷恭子（バドラー）

2 小西良平（ＡＤＶＡＮＣＥ）
杵島奈央（ＮＡＮＡＳＥＡ’Ｚ）

3 小川貴史（大阪チタニウムテクノロジーズ）
野田美歩（宝塚）

4 永井智（猪名川クラブ）
岡本亜希（猪名川クラブ）

5 大道卓也（ボンバーズ）
岡本由紀（姫路）

6 神農紘瑛（緑ヶ丘クラブ）
西原香織（緑ヶ丘）

7 立石琢史（シャトル）
加波美智代（三田ウイングス）

8 曽我部博光（CRAZY MONKEY）
三河奈美（ミスチバスモンキー）

9 石原泰祐（新日鐵住金広畑）
今井幸子（ドレミ）

10 橘正吾（ＮＡＮＡＳＥＡ’Ｚ）
中村千晴（ＮＡＮＡＳＥＡ’Ｚ）

11 稲田泰大（我流）
大原華澄（シーガルス）

12 奥洞桂介（大和製衡）
岸本瞳（Ｂｅｌｉｅｖｅ）

40歳以上混合複（40X）

1 鈴木 草麻生（ぐるぐるパンチ）
鈴木 奈緒美（ぐるぐるパンチ）

2 長井 純一郎（シャトル）
山中 純子（Ｆｕｔｕｒｅｓ）

3 鈴木 智之（猪名川クラブ）
松本 紋子（猪名川クラブ）

4 三河 智成（安室ＳＥＬＦＩＳＨ）
森重 陽子（姫路）

5 横田 雅士（三木シャトル）
横田 貴子（バドラー）

6 川北 敏也（ＳｕｐｅｒＢｉｒｄ）
川北 千枝子（ＳｕｐｅｒＢｉｒｄ）

7 槌道 康雄（安室ＳＥＬＦＩＳＨ）
加藤 尚代（ミスチバスモンキー）

8 水船 貴朗（Ｐｌａｓｍａ）
水船 奈緒（アイビー）

9 大東 鐵太郎（猪名川クラブ）
大東 晴美（猪名川クラブ）

10 阿久津 俊彦（Ｆｕｔｕｒｅｓ）
阿久津 和恵（Ｂｅｌｉｅｖｅ）

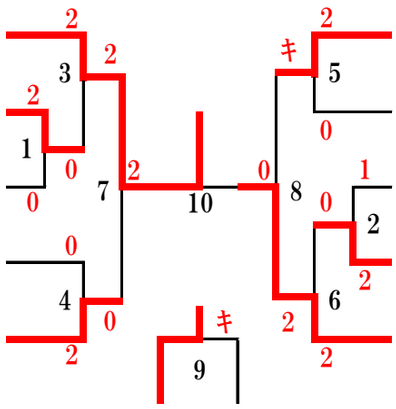

45歳以上混合複（45X）

1 藤原 光雄（難波クラブ）
松浦 真知子（ＰＡＮＤＯＲＡ）

2 武中 孝寛（ＴＡＪＩＭＡ）
福見 広子（豊岡クラブ）

3 遠藤 裕司（ウッディシャトルズ）
遠藤 雅希（北神クラブ）

4 長渡 邦祥（Ｖｏｌａｎｏ）
原田 久美子（Ｖｏｌａｎｏ）

5 中田 典昭（三木シャトル）
南里 博美（あじさい）

6 塩本 寛（CRAZY MONKEY）
君浪 りき子（PINKPANTHER）

7 坂本 隆英（伊丹ＢＣ）
坂本 裕恵（伊丹）

8 永井 義人（シャトル）
森園 ひろみ（ＳｕｐｅｒＢｉｒｄ）

9 西垣 秀雄（ＳＵＣＣＥＳＳ）
谷川 佐由里（Ｖｏｌａｎｏ）

10 田辺 浩一（安室ＳＥＬＦＩＳＨ）
生木 由美（姫路）

11 八十 友昭（西播クラブ）
芹野 啓子（西播クラブ）

12 柴田 真志（Ｖｏｌａｎｏ）
大西 直子（Ｖｏｌａｎｏ）

13 矢野 辰幸（難波クラブ）
神木 聡子（難波クラブ）

14 五十嵐 勝（大和製衡）
五十嵐 明己（Ｖｏｌａｎｏ）

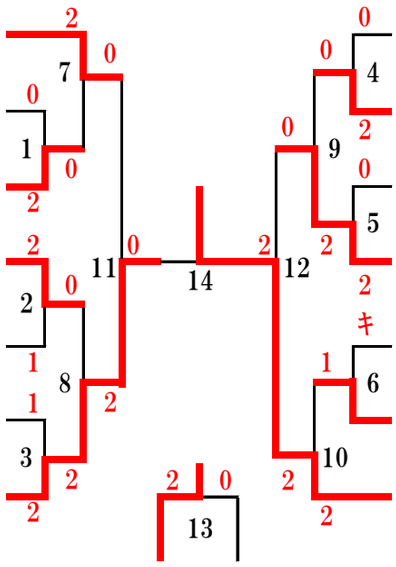

50歳以上混合複（50X）

1 江口 武志（ＮＡＮＡＳＥＡ’Ｚ）
外村 和美（北神クラブ）

2 正木 幸一郎（はにーいず）
増井 悦子（フレッシュ三田）

3 吉田 肇（垂水クラブ）
古沢 多香子（Ｖｏｌａｎｏ）

4 中野 克也（ウッディシャトルズ）
上村 広子（ＫＡＩＭＥＩ）

5 天羽 浩昭（新明和工業）
清水 靖子（ＳｕｐｅｒＢｉｒｄ）

6 小山 恵美（ブルーシャンス）
羽鳥 正美（ブルーシャンス）

7 島田 昌幸（ｐｉｙｏｐｉｙｏ）
山本 英子（ｐｉｙｏｐｉｙｏ）

8 秋月 道隆（ＡＱＵＡ）
秋月 能子（ＡＱＵＡ）

9 木田 英明（大和製衡）
宮森 ひとみ（Ｐｌａｉｓｉｒ）

10 上田 稔（Ｖｏｌａｎｏ）
湯村 明美（あじさい）

11 松浦 啓介（ウッディシャトルズ）
大東 恵里子（川西）

12 吉岡 和美（三菱電機神戸）
吉井 正美（あい＆あい）

13 村上 美利（ＢＵＢＢＬＥＳ）
原田 加代子（伊丹）

14 高垣 達洋（三木シャトル）
高垣 尚美（あい＆あい）

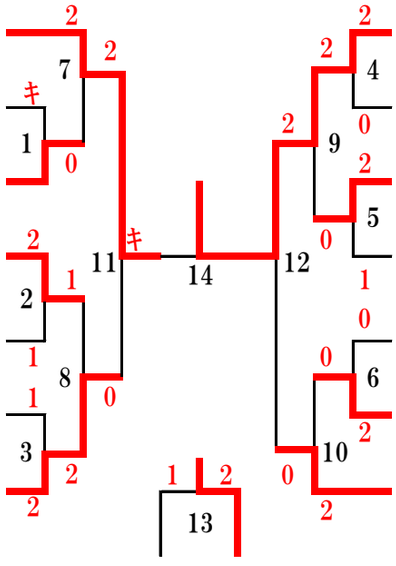

55歳以上混合複（55X）

1 野花 芳弘（フレッシュ三田）
岡本 慶子（ドレミ）

2 百田 和正（フレッシュ三田）
岡本 和枝（フレッシュ三田）

3 林 豊彦（三菱重工神戸）
辻 恵美子（AQUA）

4 福水 一郎（白鳥美羽）
福水 美保（白鳥美羽）

5 安井 実（難波クラブ）
奥 郁（自由が丘）

6 美浪 一成（難波クラブ）
入口 秀子（緑ヶ丘）

7 馬場 剛（はにーいず）
藤野 直美（フレッシュ三田）

8 坂本 昌信（我流）
前川 和美（あい＆あい）

9 高橋 巖（難波クラブ）
浜崎 典子（成徳スマイル）

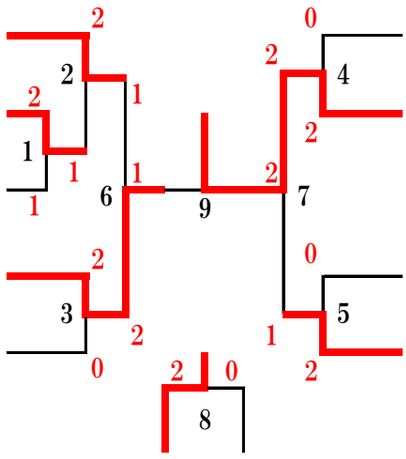

60歳以上混合複（60X）

1 濱村 政義（フレッシュ三田）
乃美 喜代子（宝塚）

2 澄川 良雄（伊丹BC）
澄川 稔子（北神クラブ）

3 土屋 友紀雄（あすなろクラブ）
芦原 佐紀美（伊丹）

4 藤林 正雄（HANDS）
山住 恭恵子（Plaisir）

5 吉岡 亨二（SuperBird）
地神 京子（ADVANCE）

6 竹村 和夫（SuperBird）
上田 美穂子（SuperBird）

7 入口 藤男（緑ヶ丘クラブ）
小林 真知子（宝塚）

8 中村 昇（むささび会）
島本 恭子（むささび会）

9 常深 隆文（三木赤とんぼ）
藤田 咲美（姫路）

10 竹内 茂（プリッツ）
吉平 圭子（フレッシュ三田）

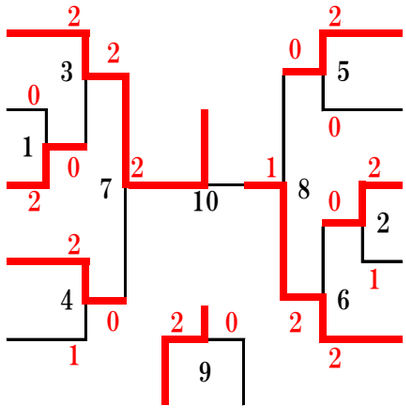

65歳以上混合複（65X）

	65X	塩飽 天羽	井口 西川	太田 酒巻	勝 敗	順 位
1	塩飽 初（piyopiyo） 天羽 淳子（フレッシュ三田）		2-0	2-1	2-0	1
2	井口 信夫（竜神クラブ） 西川 公子（伊丹）	0-2		2-0	1-1	2
3	太田 敏春（神鋼神戸） 酒巻 美代子（宝塚）	1-2	0-2		0-2	3

70歳以上混合複（70X）

1 友金 利一（神鋼神戸）
野村 宣子（宝塚）

2 田中 至（神鋼神戸）
友金 征子（宝塚）

3 北村 房義（緑ヶ丘クラブ）
北村 洋子（緑ヶ丘）
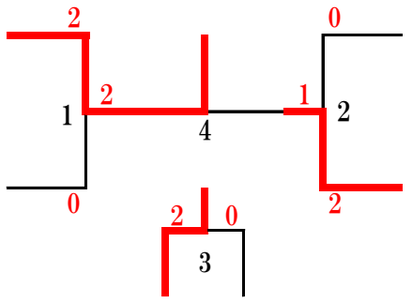
4 小林 勝昭（神鋼神戸）
梅田 ふみ子（宝塚）