女子ダブルス（GD）
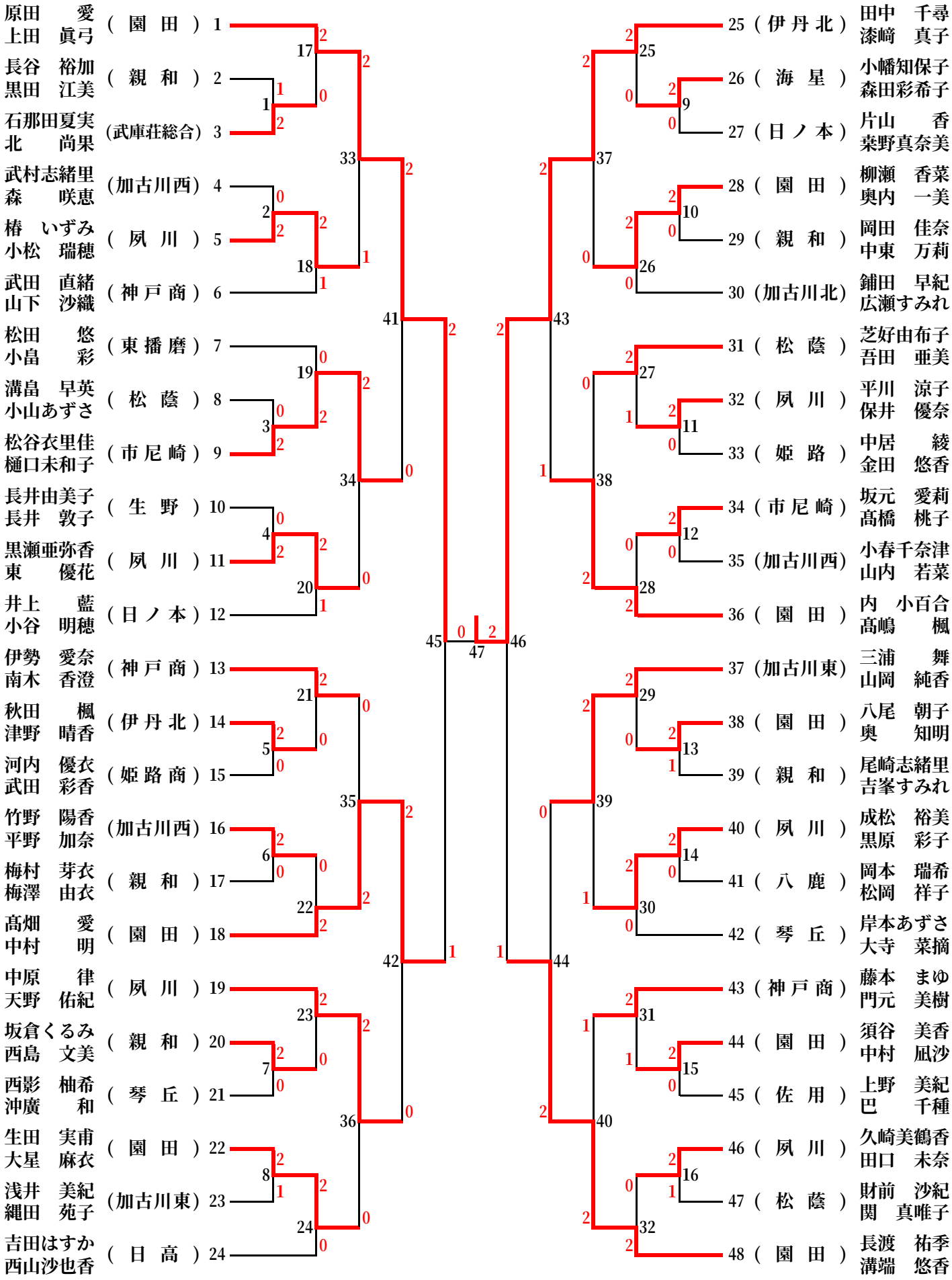
（予選参加者665⇒48）