男子シングルス１部

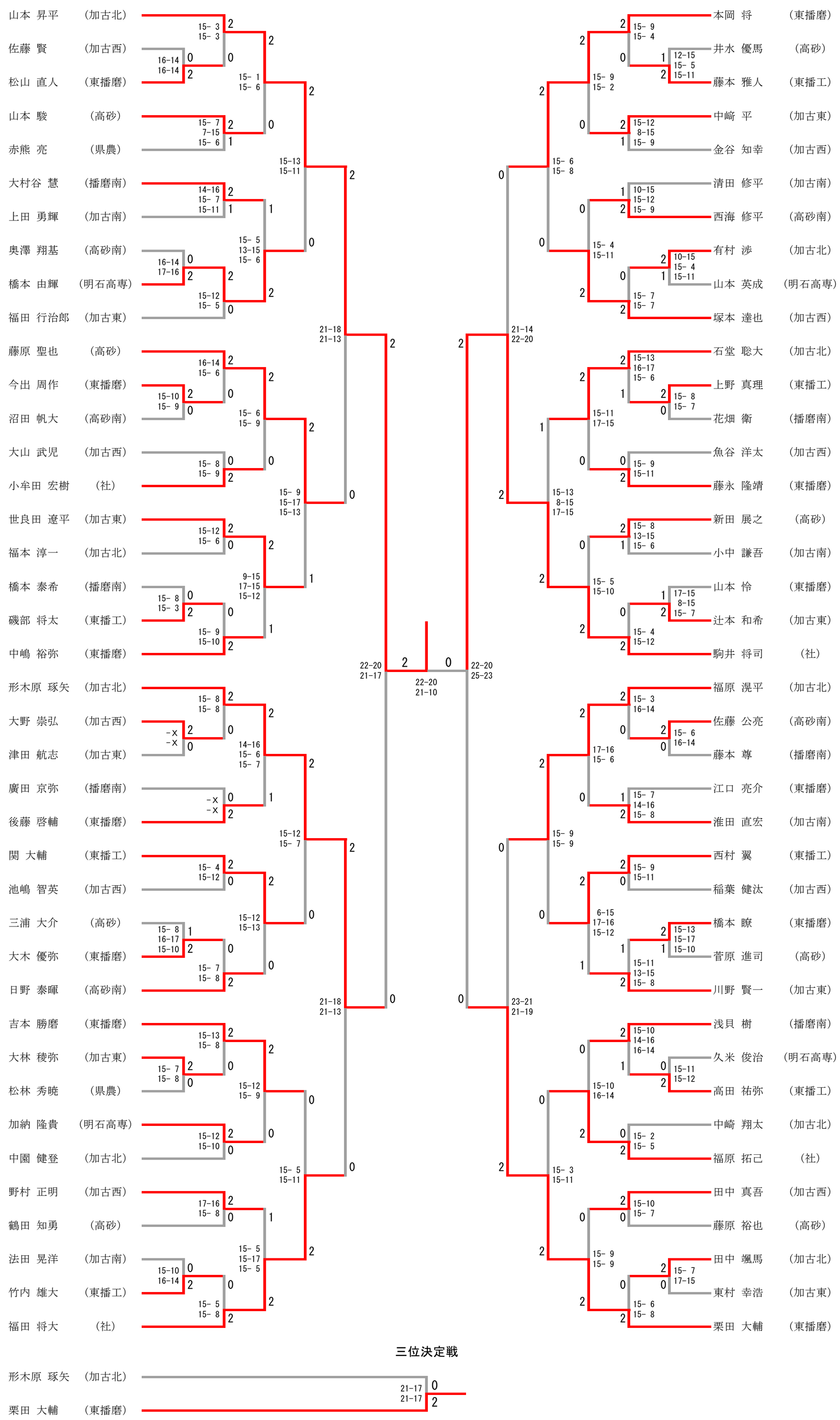
山本 昇平 （加古北）
佐藤 賢 （加古西）
松山 直人 （東播磨）
山本 駿 （高砂）
赤熊 亮 （県農）
大村谷 慧 （播磨南）
上田 勇輝 （加古南）
奥澤 翔基 （高砂南）
橋本 由輝 （明石高専）
福田 行治郎 （加古東）
藤原 聖也 （高砂）
今出 周作 （東播磨）
沼田 帆大 （高砂南）
大山 武児 （加古西）
小牟田 宏樹 （社）
世良田 遼平 （加古東）
福本 淳一 （加古北）
橋本 泰希 （播磨南）
磯部 将太 （東播工）
中嶋 裕弥 （東播磨）
形木原 琢矢 （加古北）
大野 崇弘 （加古西）
津田 航志 （加古東）
廣田 京弥 （播磨南）
後藤 啓輔 （東播磨）
関 大輔 （東播工）
池嶋 智英 （加古西）
三浦 大介 （高砂）
大木 優弥 （東播磨）
日野 泰暉 （高砂南）
吉本 勝磨 （東播磨）
大林 稜弥 （加古東）
松林 秀暁 （県農）
加納 隆貴 （明石高専）
中園 健登 （加古北）
野村 正明 （加古西）
鶴田 知勇 （高砂）
法田 晃洋 （加古南）
竹内 雄大 （東播工）
福田 将大 （社）
本岡 将 （東播磨）
井水 優馬 （高砂）
藤本 雅人 （東播工）
中﨑 平 （加古東）
金谷 知幸 （加古西）
清田 修平 （加古南）
西海 修平 （高砂南）
有村 渉 （加古北）
山本 英成 （明石高専）
塚本 達也 （加古西）
石堂 聡大 （加古北）
上野 真理 （東播工）
花畑 衛 （播磨南）
魚谷 洋太 （加古西）
藤永 隆靖 （東播磨）
新田 展之 （高砂）
小中 謙吾 （加古南）
山本 怜 （東播磨）
辻本 和希 （加古東）
駒井 将司 （社）
福原 滉平 （加古北）
佐藤 公亮 （高砂南）
藤本 尊 （播磨南）
江口 亮介 （東播磨）
淮田 直宏 （加古南）
西村 翼 （東播工）
稲葉 健汰 （加古西）
橋本 瞭 （東播磨）
菅原 進司 （高砂）
川野 賢一 （加古東）
浅貝 樹 （播磨南）
久米 俊治 （明石高専）
高田 祐弥 （東播工）
中崎 翔太 （加古北）
福原 拓己 （社）
田中 真吾 （加古西）
藤原 裕也 （高砂）
田中 颯馬 （加古北）
東村 幸浩 （加古東）
栗田 大輔 （東播磨）
三位決定戦
形木原 琢矢 （加古北）
栗田 大輔 （東播磨）