個　人　戦

男子シングルスの部（ＢＳ）

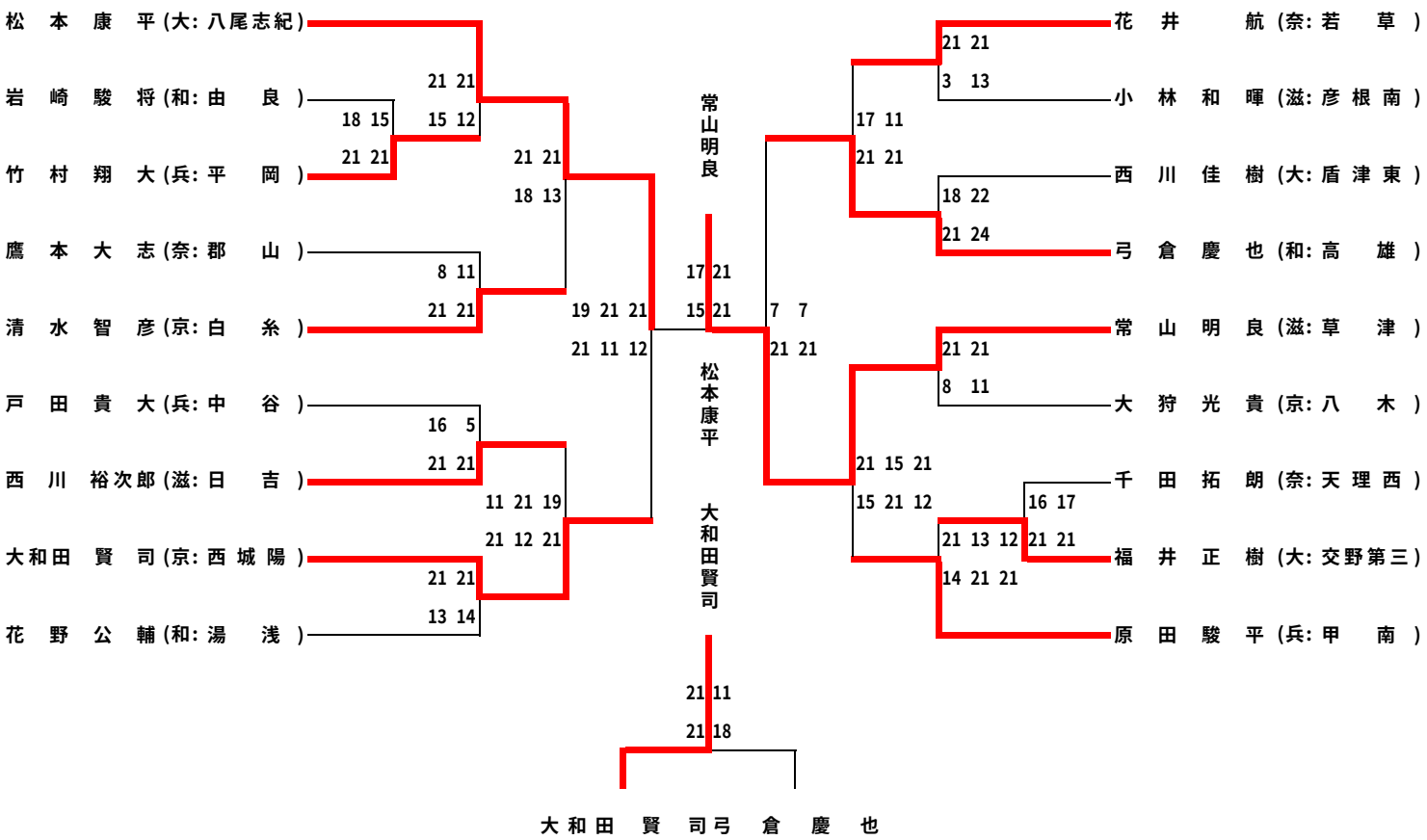
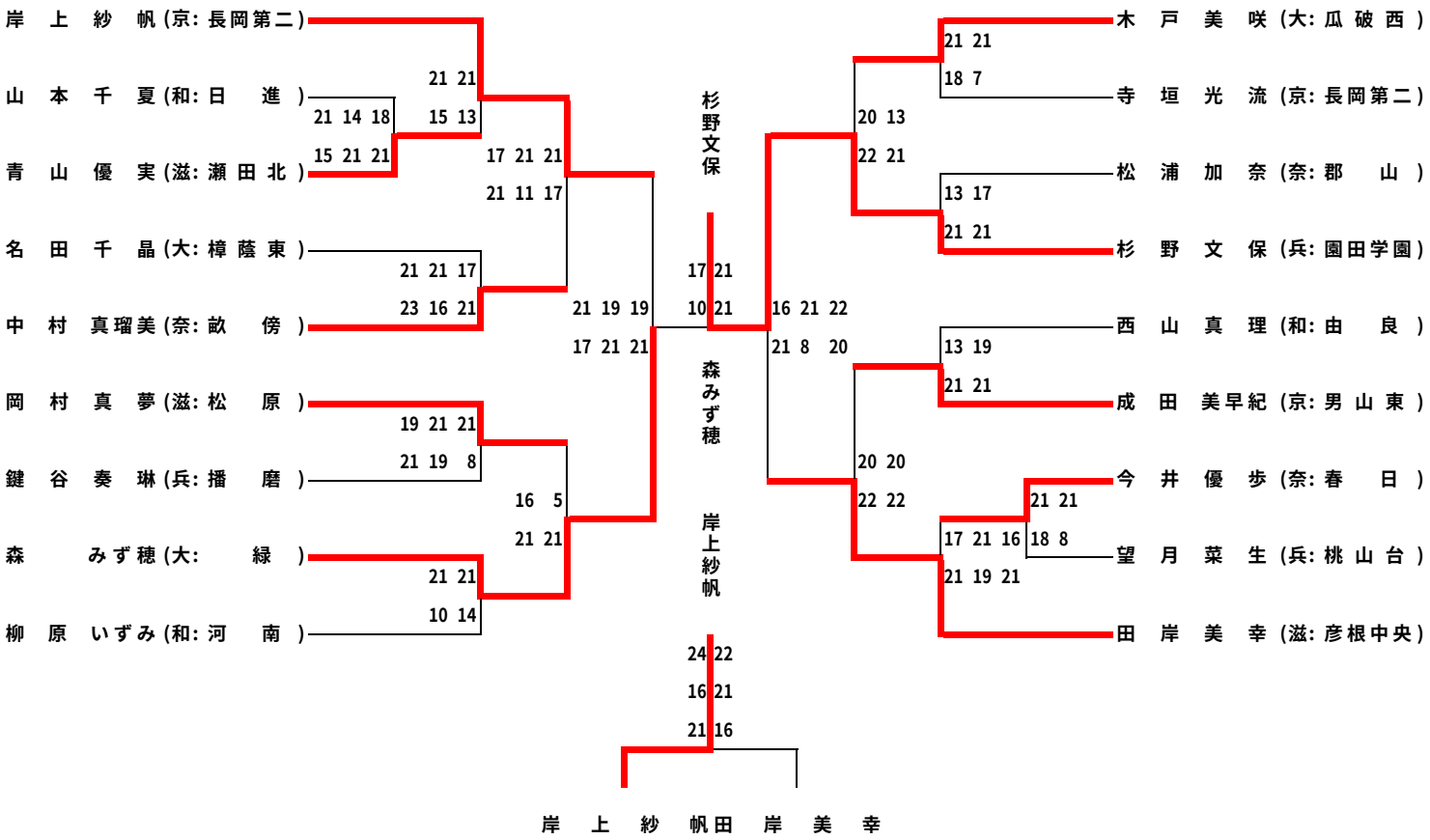
女子シングルスの部（ＧＳ）