男子シングルス

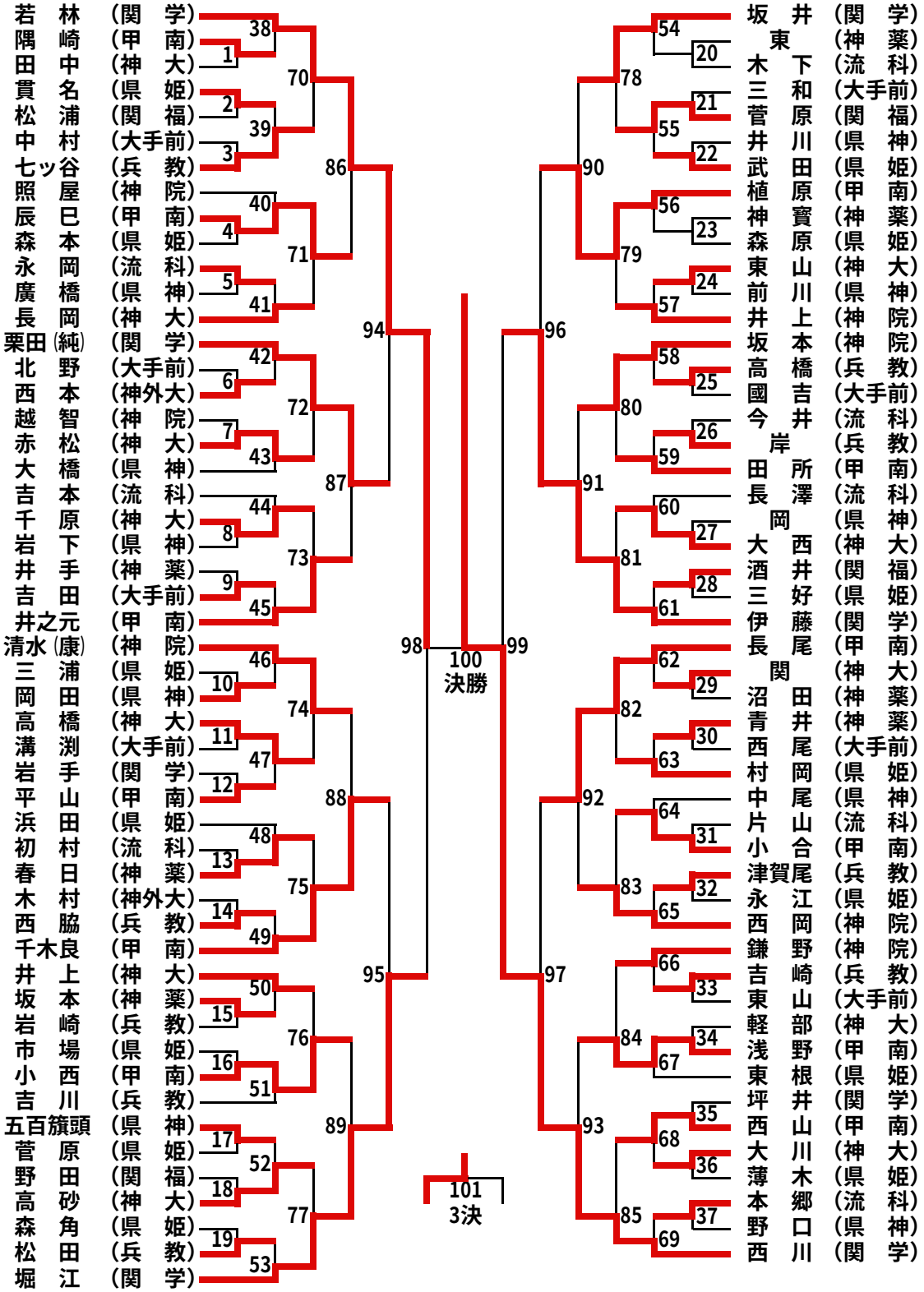
若林（関学）
隅崎（甲南）
田中（神大）
貫名（県姫）
松浦（関福）
中村（大手前）
七ッ谷（兵教）
照屋（神院）
辰巳（甲南）
森本（県姫）
永岡（流科）
廣橋（県神）
長岡（神大）
栗田(純)（関学）
北野（大手前）
西本（神外大）
越智（神院）
赤松（神大）
大橋（県神）
吉本（流科）
千原（神大）
岩下（県神）
井手（神薬）
吉田（大手前）
井之元（甲南）
清水(康)（神院）
三浦（県姫）
岡田（県神）
高橋（神大）
溝渕（大手前）
岩手（関学）
平山（甲南）
浜田（県姫）
初村（流科）
春日（神薬）
木村（神外大）
西脇（兵教）
千木良（甲南）
井上（神大）
坂本（神薬）
岩崎（兵教）
市場（県姫）
小西（甲南）
吉川（兵教）
五百籏頭（県神）
菅原（県姫）
野田（関福）
高砂（神大）
森角（県姫）
松田（兵教）
堀江（関学）
坂井（関学）
東（神薬）
木下（流科）
三和（大手前）
菅原（関福）
井川（県神）
武田（県姫）
植原（甲南）
神寳（神薬）
森原（県姫）
東山（神大）
前川（県神）
井上（神院）
坂本（神院）
高橋（兵教）
國吉（大手前）
今井（流科）
岸（兵教）
田所（甲南）
長澤（流科）
岡（県神）
大西（神大）
酒井（関福）
三好（県姫）
伊藤（関学）
長尾（甲南）
関（神大）
沼田（神薬）
青井（神薬）
西尾（大手前）
村岡（県姫）
中尾（県神）
片山（流科）
小合（甲南）
津賀尾（兵教）
永江（県姫）
西岡（神院）
鎌野（神院）
吉崎（兵教）
東山（大手前）
軽部（神大）
浅野（甲南）
東根（県姫）
坪井（関学）
西山（甲南）
大川（神大）
薄木（県姫）
本郷（流科）
野口（県神）
西川（関学）
100
決勝
101
3決