女子ダブルス

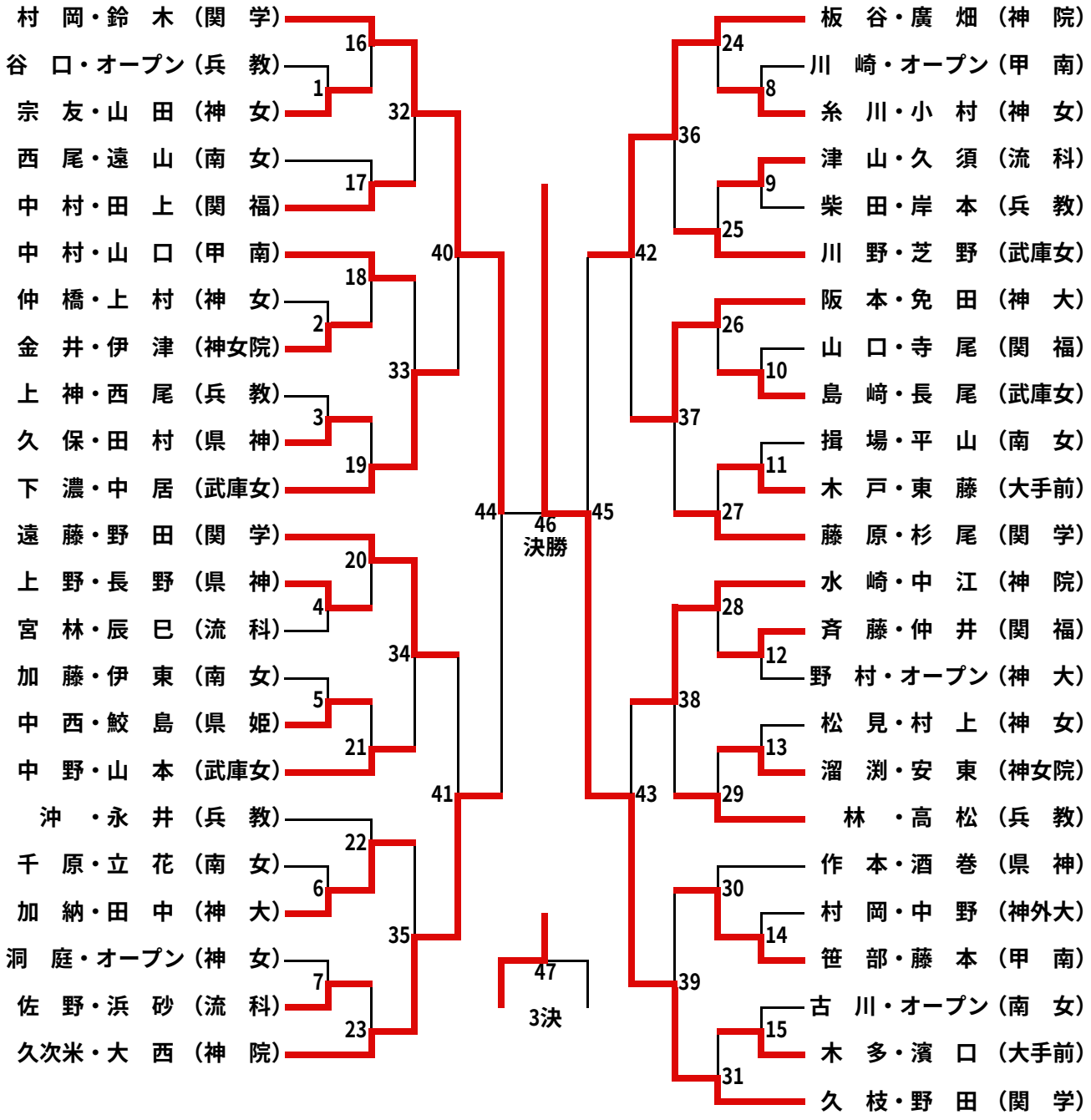
村　岡・鈴　木（関　学）
谷　口・オープン（兵　教）
宗　友・山　田（神　女）
西　尾・遠　山（南　女）
中　村・田　上（関　福）
中　村・山　口（甲　南）
仲　橋・上　村（神　女）
金　井・伊　津（神女院）
上　神・西　尾（兵　教）
久　保・田　村（県　神）
下　濃・中　居（武庫女）
遠　藤・野　田（関　学）
上　野・長　野（県　神）
宮　林・辰　巳（流　科）
加　藤・伊　東（南　女）
中　西・鮫　島（県　姫）
中　野・山　本（武庫女）
沖　・永　井（兵　教）
千　原・立　花（南　女）
加　納・田　中（神　大）
洞　庭・オープン（神　女）
佐　野・浜　砂（流　科）
久次米・大　西（神　院）
1
2
3
4
5
6
7
16
17
18
19
20
21
22
23
32
33
34
35
40
41
44
46
決勝
47
3決
45
42
43
36
37
38
39
24
25
26
27
28
29
30
31
8
9
10
11
12
13
14
15
板　谷・廣　畑（神　院）
川　崎・オープン（甲　南）
糸　川・小　村（神　女）
津　山・久　須（流　科）
柴　田・岸　本（兵　教）
川　野・芝　野（武庫女）
阪　本・免　田（神　大）
山　口・寺　尾（関　福）
島　﨑・長　尾（武庫女）
揖　場・平　山（南　女）
木　戸・東　藤（大手前）
藤　原・杉　尾（関　学）
水　崎・中　江（神　院）
斉　藤・仲　井（関　福）
野　村・オープン（神　大）
松　見・村　上（神　女）
溜　渕・安　東（神女院）
林　・高　松（兵　教）
作　本・酒　巻（県　神）
村　岡・中　野（神外大）
笹　部・藤　本（甲　南）
古　川・オープン（南　女）
木　多・濱　口（大手前）
久　枝・野　田（関　学）