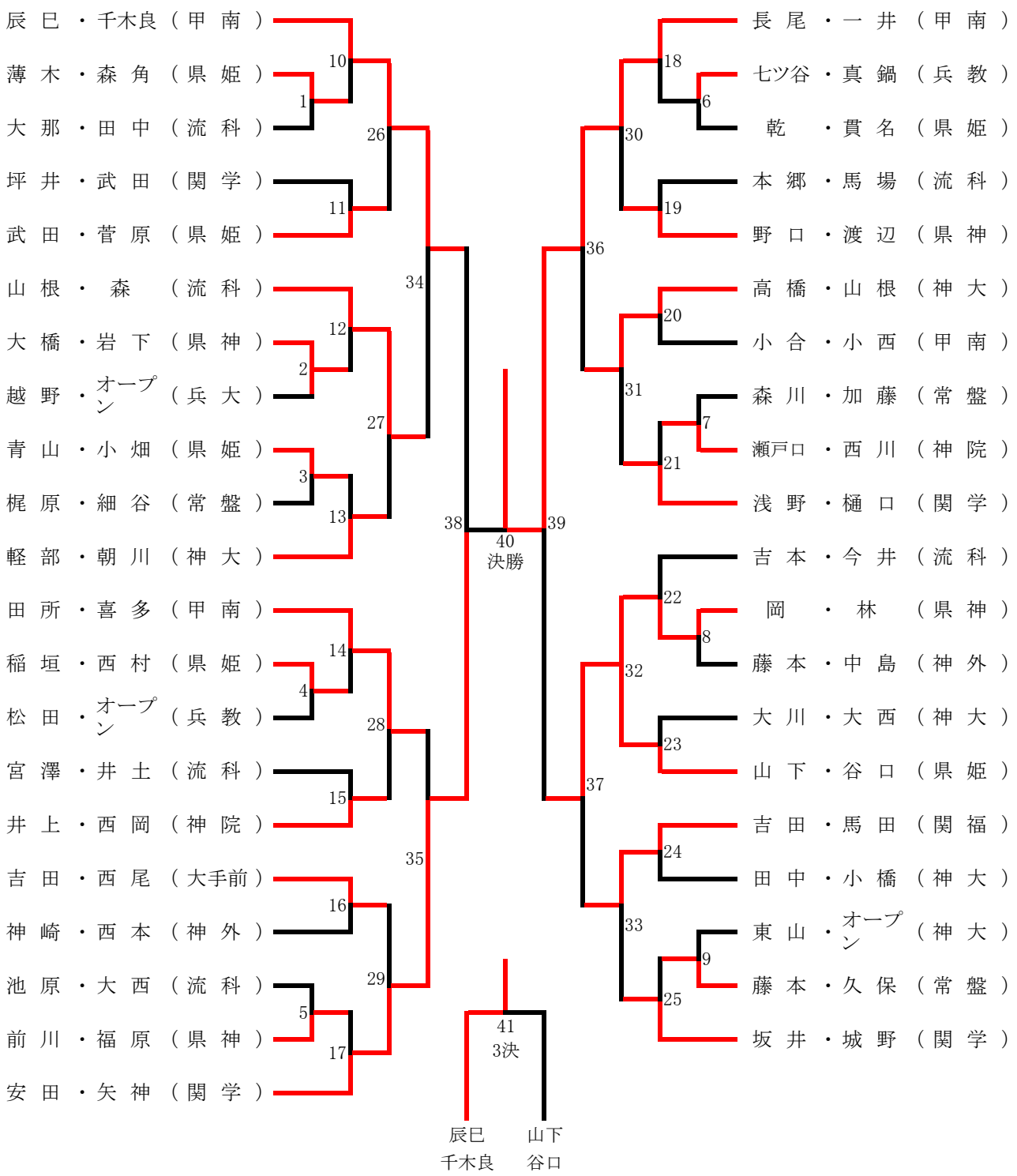
辰巳・千木良（甲南）
薄木・森角（県姫）
大那・田中（流科）
坪井・武田（関学）
武田・菅原（県姫）
山根・森（流科）
大橋・岩下（県神）
越野・オープン（兵大）
青山・小畑（県姫）
梶原・細谷（常盤）
軽部・朝川（神大）
田所・喜多（甲南）
稲垣・西村（県姫）
松田・オープン（兵教）
宮澤・井土（流科）
井上・西岡（神院）
吉田・西尾（大手前）
神崎・西本（神外）
池原・大西（流科）
前川・福原（県神）
安田・矢神（関学）
長尾・一井（甲南）
七ツ谷・真鍋（兵教）
乾・貫名（県姫）
本郷・馬場（流科）
野口・渡辺（県神）
高橋・山根（神大）
小合・小西（甲南）
森川・加藤（常盤）
瀬戸口・西川（神院）
浅野・樋口（関学）
吉本・今井（流科）
岡・林（県神）
藤本・中島（神外）
大川・大西（神大）
山下・谷口（県姫）
吉田・馬田（関福）
田中・小橋（神大）
東山・オープン（神大）
藤本・久保（常盤）
坂井・城野（関学）
1
2
3
4
5
6
7
8
9
10
11
12
13
14
15
16
17
18
19
20
21
22
23
24
25
26
27
28
29
30
31
32
33
34
35
36
37
38
39
40
決勝
41
3決
辰巳
千木良
山下
谷口