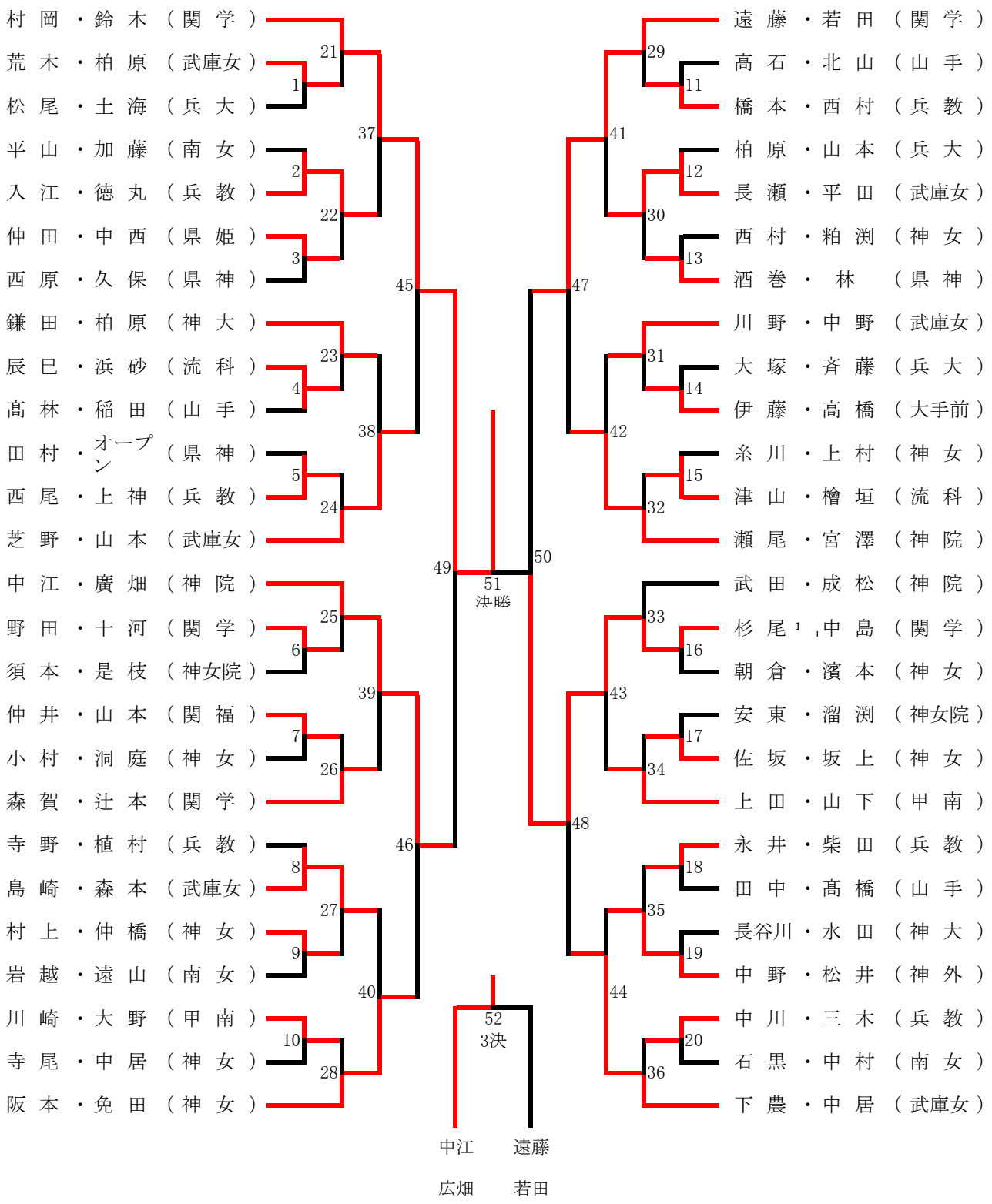
村岡・鈴木（関学）
荒木・柏原（武庫女）
松尾・土海（兵大）
平山・加藤（南女）
入江・徳丸（兵教）
仲田・中西（県姫）
西原・久保（県神）
鎌田・柏原（神大）
辰巳・浜砂（流科）
髙林・稲田（山手）
田村・オープン（県神）
西尾・上神（兵教）
芝野・山本（武庫女）
中江・廣畑（神院）
野田・十河（関学）
須本・是枝（神女院）
仲井・山本（関福）
小村・洞庭（神女）
森賀・辻本（関学）
寺野・植村（兵教）
島崎・森本（武庫女）
村上・仲橋（神女）
岩越・遠山（南女）
川崎・大野（甲南）
寺尾・中居（神女）
阪本・免田（神女）
遠藤・若田（関学）
高石・北山（山手）
橋本・西村（兵教）
柏原・山本（兵大）
長瀬・平田（武庫女）
西村・粕渕（神女）
酒巻・林（県神）
川野・中野（武庫女）
大塚・斉藤（兵大）
伊藤・高橋（大手前）
糸川・上村（神女）
津山・檜垣（流科）
瀬尾・宮澤（神院）
武田・成松（神院）
杉尾・中島（関学）
朝倉・濱本（神女）
安東・溜渕（神女院）
佐坂・坂上（神女）
上田・山下（甲南）
永井・柴田（兵教）
田中・髙橋（山手）
長谷川・水田（神大）
中野・松井（神外）
中川・三木（兵教）
石黒・中村（南女）
下農・中居（武庫女）
21
1
37
2
22
3
45
23
4
38
5
24
49
25
6
39
7
26
46
8
27
9
40
10
28
51
決勝
29
11
41
12
30
13
47
31
14
42
15
32
50
33
16
43
17
34
48
18
35
19
44
20
36
52
3決
中江
広畑
遠藤
若田